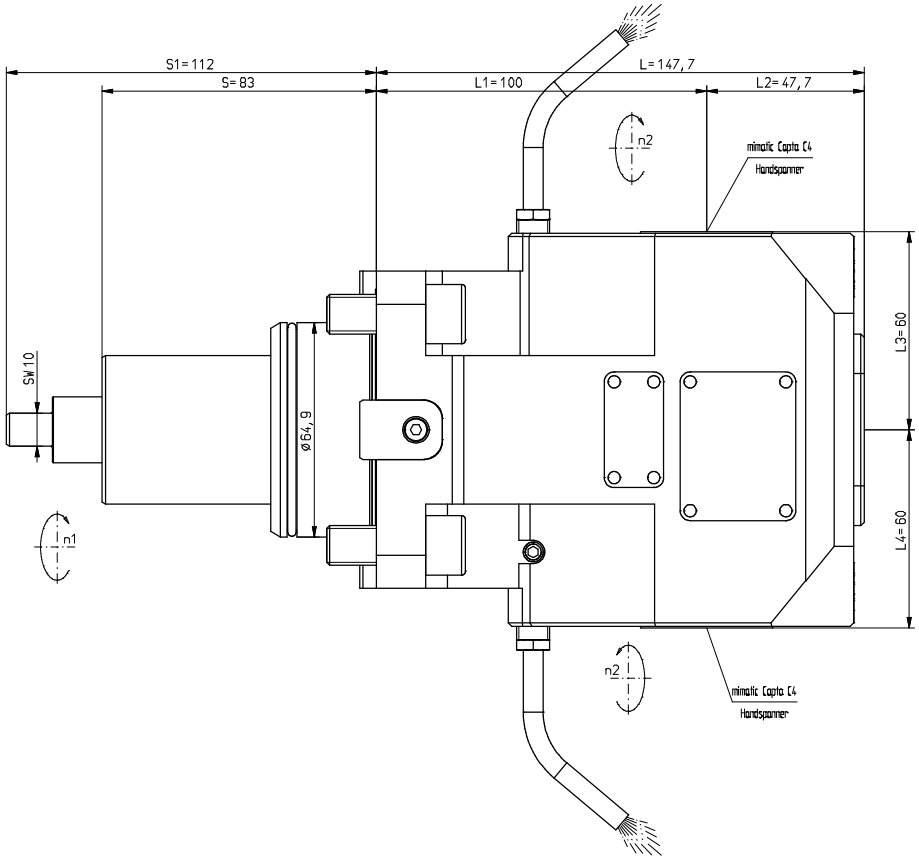

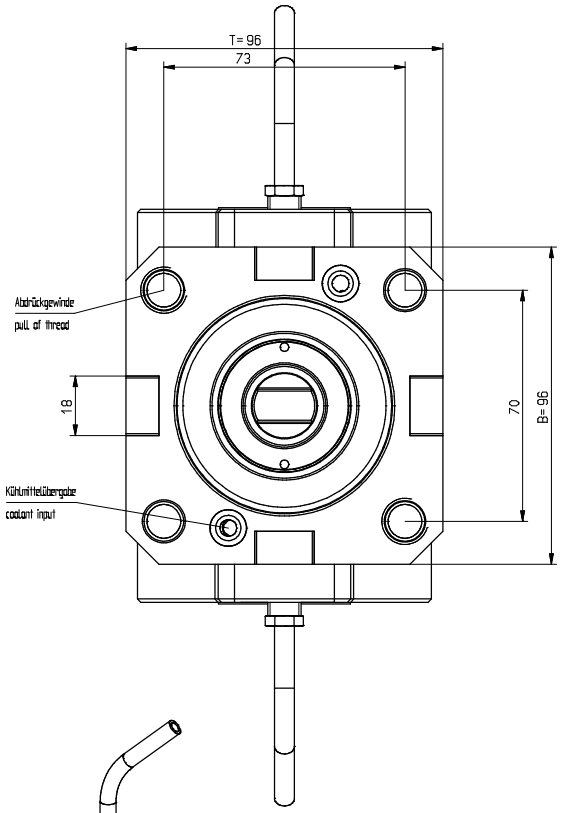

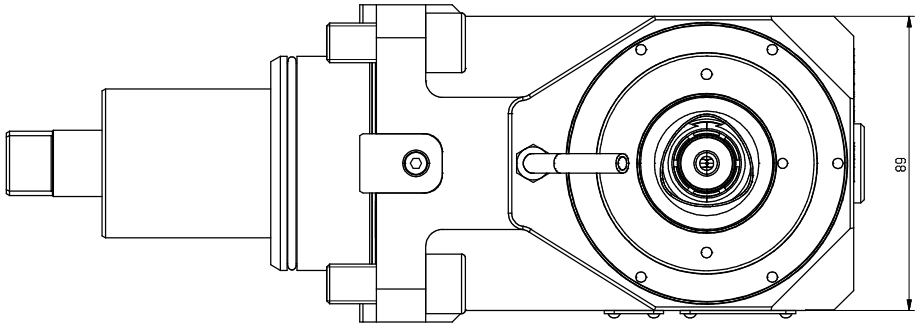

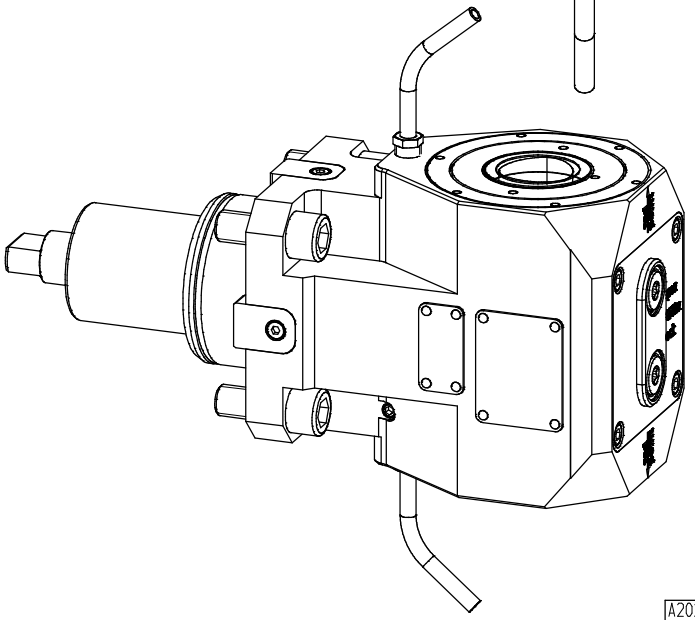

Trockenlauf bei ausreichender Abkühlphase konstant möglich.
keine Druckluft im Kühlmittel-Sytem zulässig
Max. Werkzeugtemperatur 90°C
continuous dry run possible with sufficient cooling phase.
no compressed air allowed in the cooling-system
Max. tool temperature 90°C.

n1(max) = 10.000 U/min
n2(max) = 10.000 U/min
M (max) = 70 Nm
i(n1/n2) = 1 : 1
p(max) = 70bar
Filterfeinheit: max. 0,05mm
grade of filtration: max. 0,05mm

Spindeln mit gegensinnigem Drehsinn
working arbor with different rotation

Kühlmittelzufuhr e.K. über Spritzrohr
external coolant supply through pipes

Kopf 180° drehbar
head 180° adjustable

Gewicht ca. 9,5kg
weigth around 9,5kg

A202396	ID-Nr.	Allg. Tol. ISO 2768-mK 13.03.2024	ZW-BL	Maßstab 1:1	
				Werkstoff: Zusammenbau	
manuelle Änderung		Datum	Name	mimatic Tool Systems	
		Bearb. 26.01.2024	Filipp	mimatic GmbH 87488 Betzigau – Westendstraße 3 Tel.: 0831/57444-0 Fax.: -90	
		Gepr. 13.03.2024	Filipp		
		F/N/Q			
		CAD C:\001B1492.SZA			
		Zeichnungs-Nr. 00062893		AGW-BMT-E-65-C4B-E-100 1:1 L1=100 S1=112	Blatt 01
Zust.	Änderung	Datum	Name	Ursp. 197604	Ers. f.: Ers. d.: filipp

It is strictly prohibited to copy, reproduce or develop these drawings to third persons without having our written permission. A copyright violation involves a claim for damages and is indictable if it is premeditative done. - Only for information. WILL not be replaced if changed!