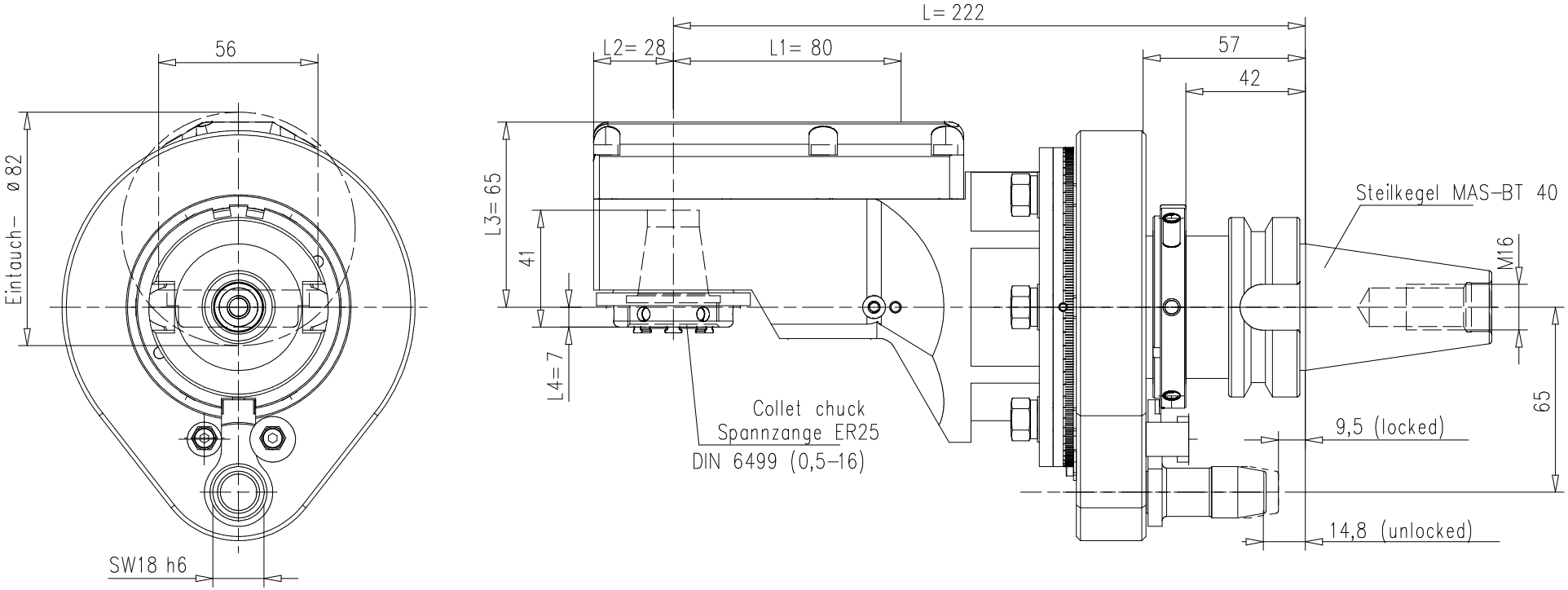

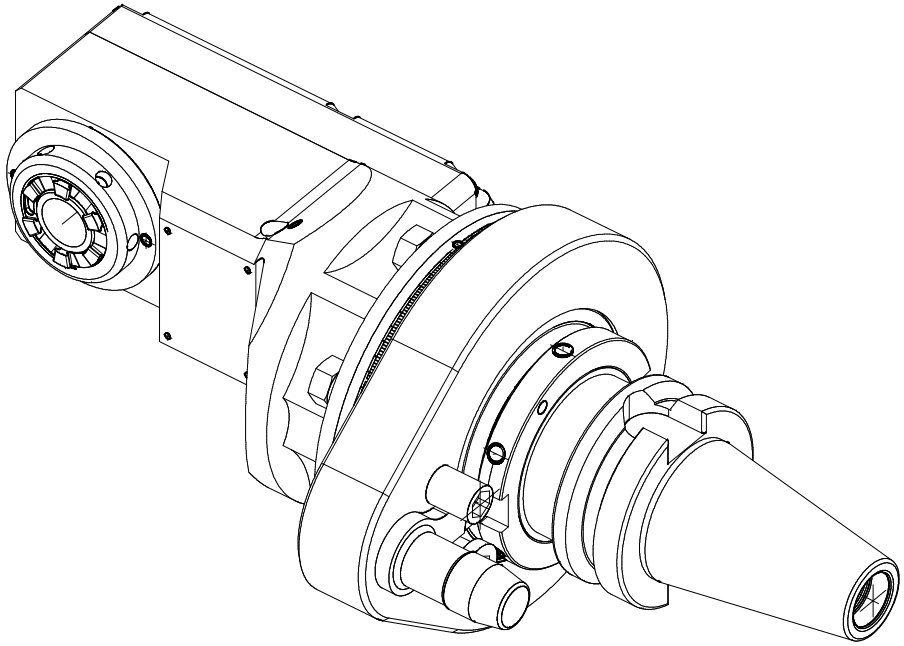

n1(max) = 8000 U/min
n2(max) = 8000 U/min
M (max) = 30 Nm
i(n1/n2) = 1 : 1

kein Kühlmittel
no coolant

Kopf 360° drehbar
head 360° adjustable
Drehrichtungsumkehr
direction of rotation reversal

Gewicht ca. 6,5 kg
weight around 6,5kg

A185252	ID-Nr.	Allg.Tol. ISO 2768-mK	ZWN-Bl.	Maßstab 1:1.5	
				Werkstoff: Maßblatt	
manuelle Änderung					
		Datum	Name	mimatic® Tool Systems	
		Bearb. 17.10.2023	Krapp		
		Gepr. 18.10.2023	Krapp		
		F/M/Q		mimatic GmbH 87488 Betzigau - Westendstraße 3 Tel.: 0831/57444-0 Fax.: -90	
		CAD: 00180026.SZA			
		Zeichnungs-Nr.: 00062594		WK-ZWS5-LN-BT40-ER25-O	Blatt Bl.
Zust.	Änderung	Datum	Name	Ersetzt durch: 00022554	Ers. f.: Ers. d.:

It is strictly prohibited to copy, reproduce or develop these drawings to third persons without having our written permission. A copyright violation involves a claim for damages and is indictable if it is premediative done. - Only for Information.

Will not be replaced if changed!