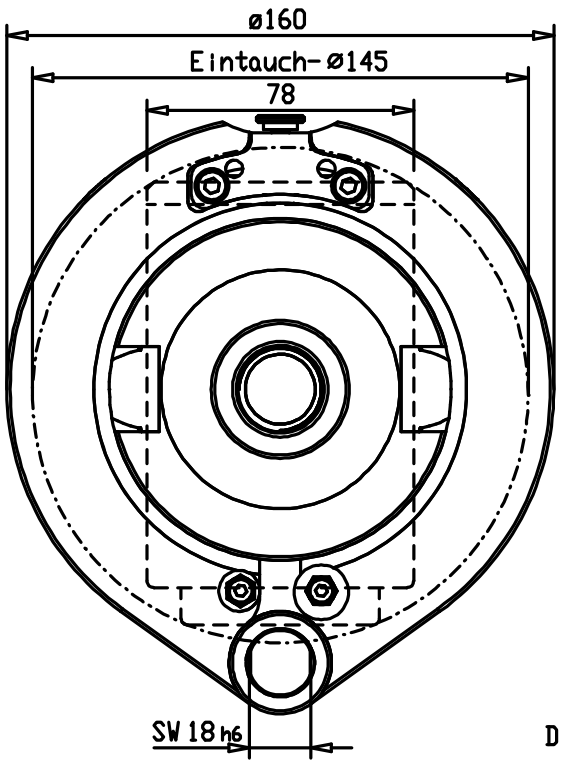

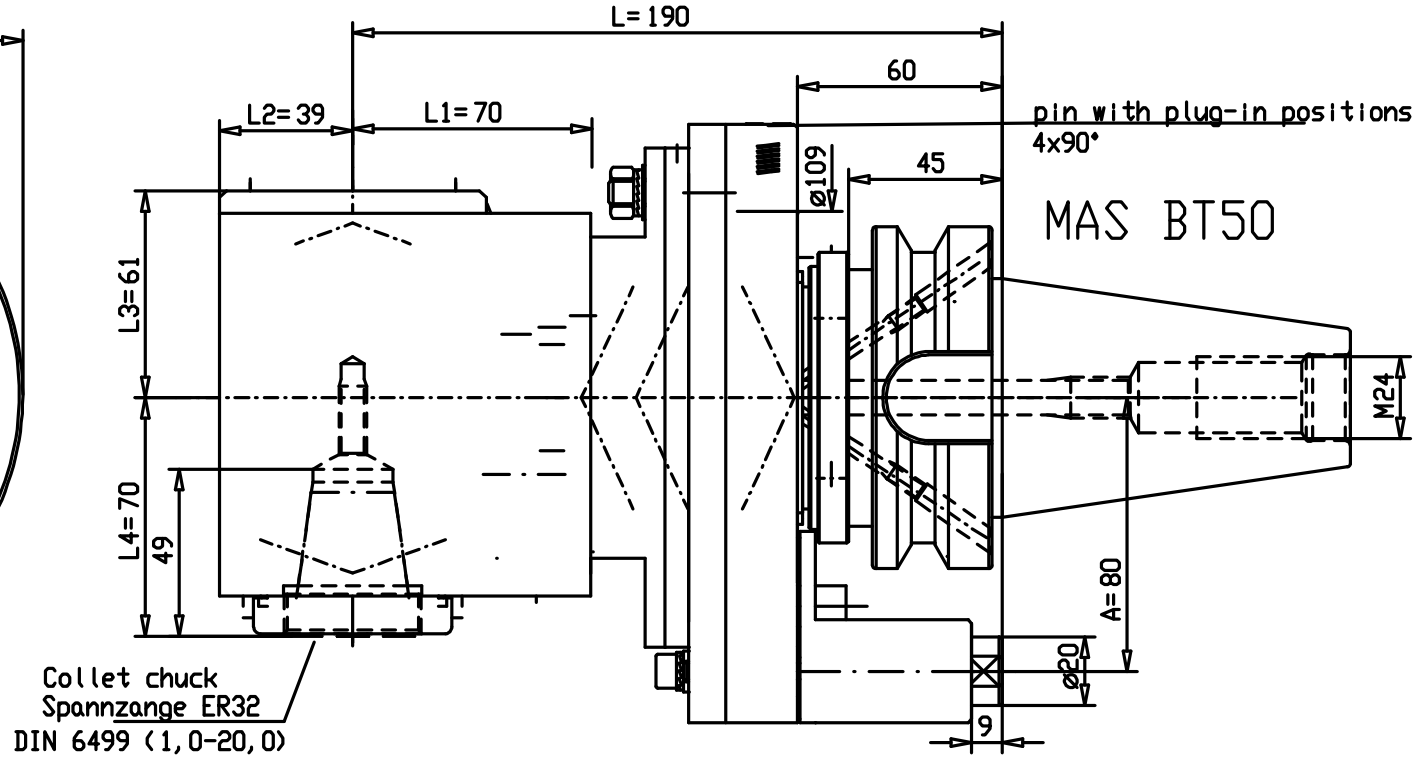

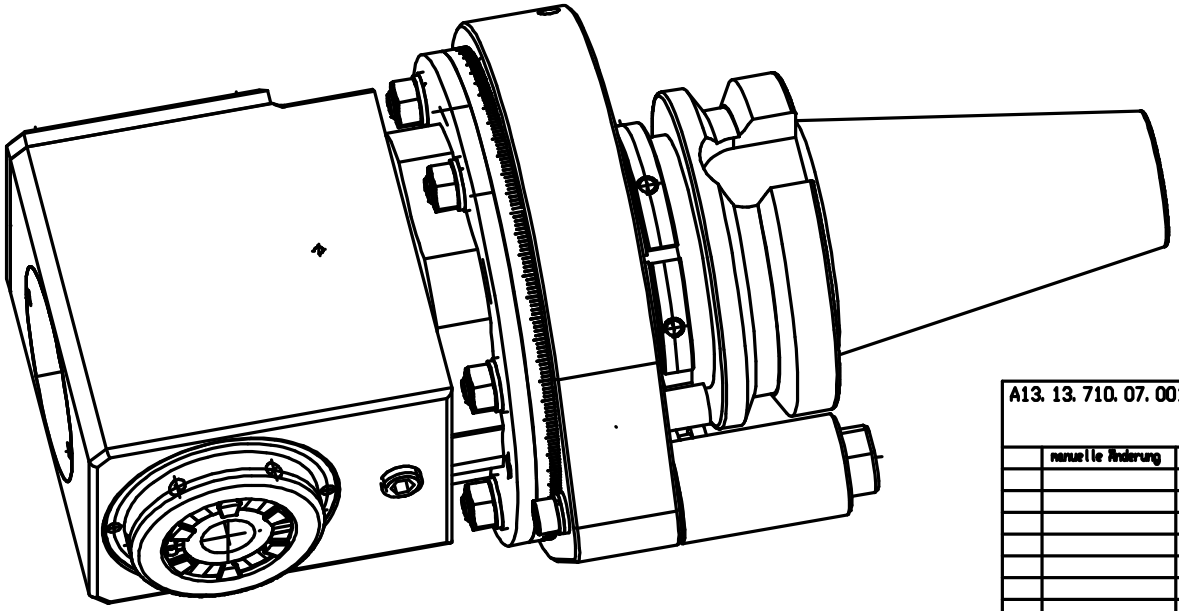

n1(max) = 6500 U/min
n2(max) = 6500 U/min
M (max) = 70 Nm
i(n1/n2) = 1 : 1

Kopf 360° drehbar
head 360° rotatable
kein Kühlmittel
no coolant
Drehrichtungsumkehr
direction of rotation reversal
Gewicht ca. 12kg
weight around 12kg

A13. 13. 710. 07. 001	Allg. Tol. ISO 2768-m	ZVN-Nr.	Maßstab 1:1,5 — 50109142
manuelle Änderung			Werkstoff: Maßblatt
	X	Datum	Name
	Bearb.	11.03.2016	Holzheu
	Gepr.	11.03.2016	Holzheu
	Norm		
	CAD: 00038662. SZA		mimatic Tool Systems
	Zeichnungs-Nr.: 00022454		ZETTL GmbH 87488 Betzigau - Westendstraße 3 Tel.: 0831/57444-0 Fax.: -90
			SW BT50 ER32 70Nm OK — Blatt Bl.
Zust. Änderung Datum Name	Nachfolgerspr. 00022452		Ers. f.: Ers. d.: Holzheu