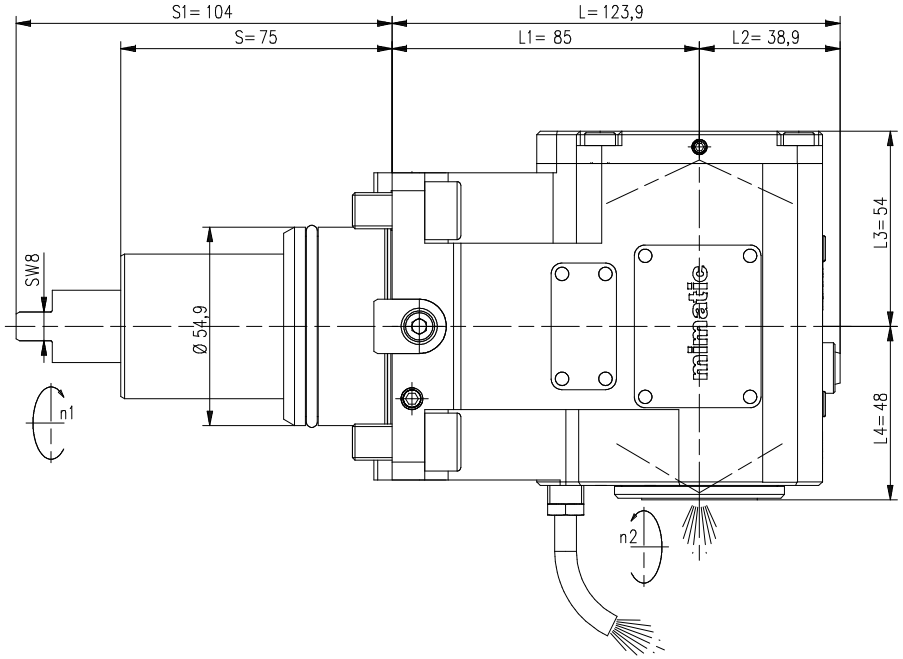

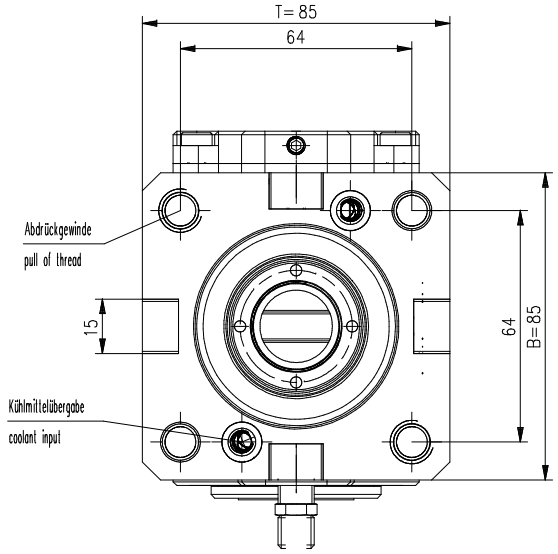

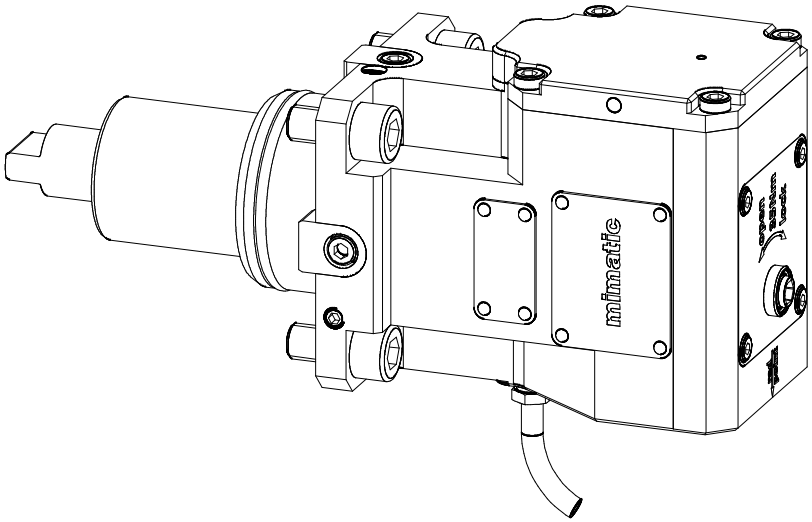

Trockenlauf bei ausreichender Abkühlphase konstant möglich.
keine Druckluft im Kühlsystem zulässig
Max. Werkzeugtemperatur 90°C
continuous dry run possible with sufficient cooling phase.
no compressed air allowed in the cooling system
Max. tool temperature 90°C.

n1(max) = 10 000 U/min
n2(max) = 10 000 U/min
M (max) = 70 Nm
i(n1/n2) = 1 : 1
p(max) = 70bar
Filterfeinheit: max. 0,05mm
grade of filtration: max. 0,05mm

Drehrichtungsumkehr
direction of rotation reversal

Kühlmittelzufuhr i.K. durch die Spindel
und e.K. über Spritzrohr
internal coolant supply through the spindle
and external coolant supply through pipes

Kopf 180° drehbar
head 180° adjustable

Gewicht ca. 5,5kg
weight around 5,5kg

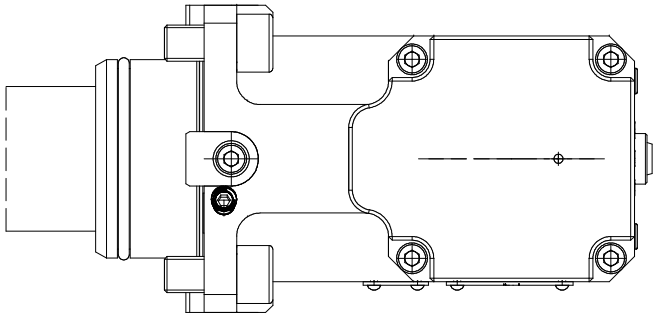

A197601			ID-Nr.	Allg.Tol. ISO 2768-mK		ZW-Bl.	Maßstab 1:1
	manuelle Änderung						Werkstoff: Maßblatt
					Datum	Name	mimatic® Tool Systems
				Bearb.	29.11.2021	Kropp	
				Gepr.	11.01.2024	Flipp	mimatic GmbH 87488 Betzigau – Westendstraße 3
				F/M/Q			Tel.: 0831/57444-0 Fax.: -90
				CAD: C:00180833.SZA			
				Zeichnungs-Nr.: 00059902			AGW-BMT-C-55-C3B-I-85
02	aktualisiert	21.11.2023	Flip				1:1 L1=85 S1=104
01	Detailiert	25.07.2022	Flip				
Zust.	Änderung	Datum	Name	Urspr. 00058827			Ers. f.: Ers. d.:

Blatt
Bl.