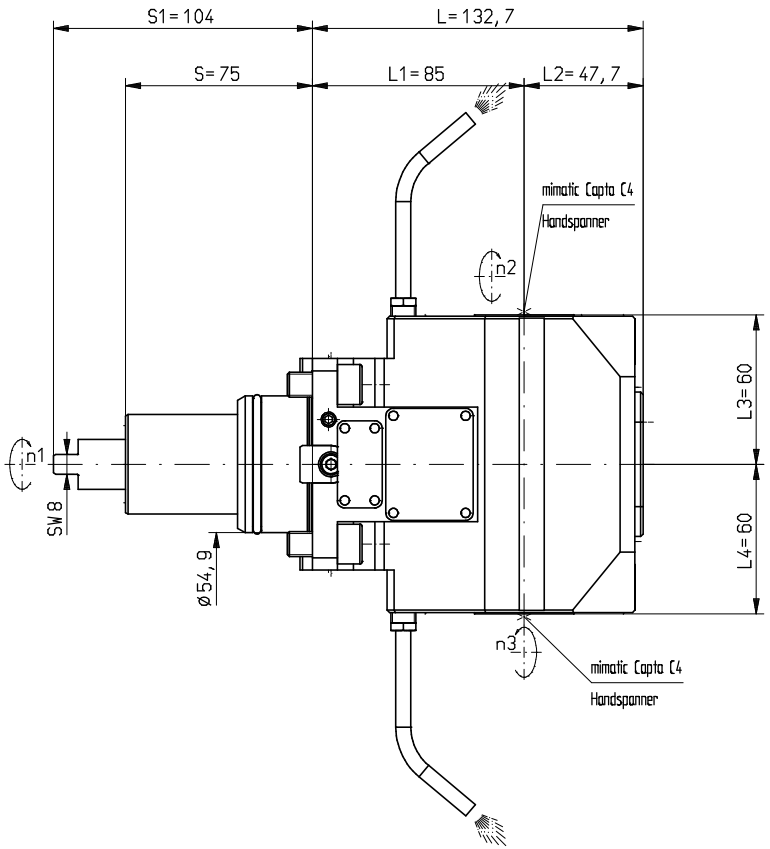

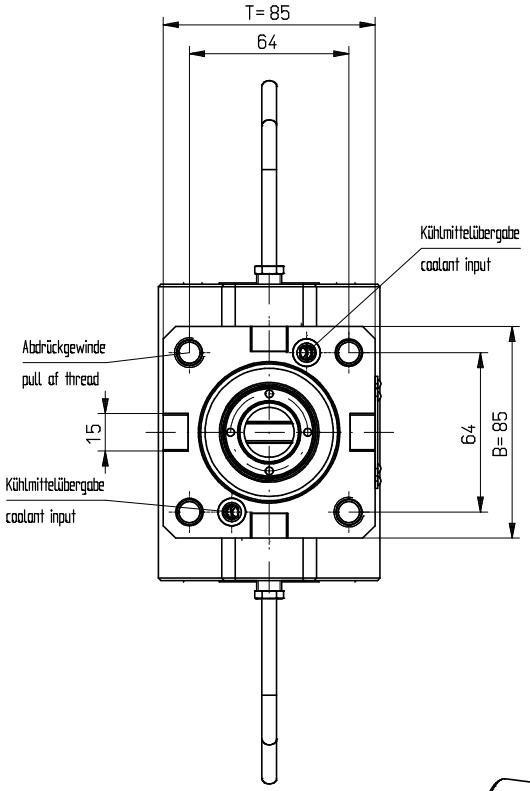

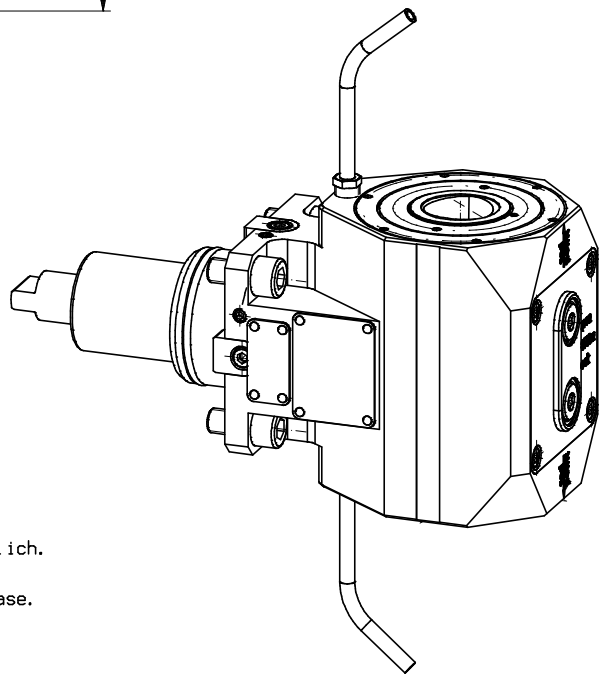

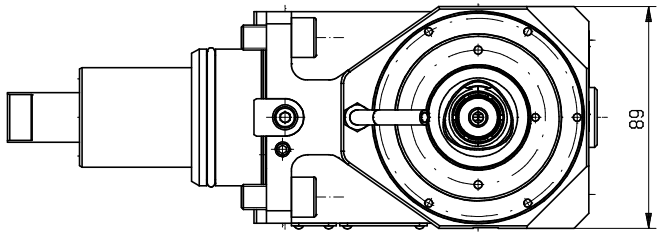

Trockenlauf bei ausreichender Abkühlphase konstant möglich.
keine Druckluft im Kühlmittel-Sytem zulässig
Max. Werkzeugtemperatur 90°C
continuous dry run possible with sufficient cooling phase.
no compressed air allowed in the cooling-system
Max. tool temperature 90°C.

n1(max) = 10.000 U/min
n2(max) = 10.000 U/min
M (max) = 70 Nm
i(n1/n2) = 1 : 1
p(max) = 70bar
Filterfeinheit: max. 0,05mm
grade of filtration: max. 0,05mm

Spindeln mit gegensinnigen Drehsinn
working arbor with different rotation

Kühlmittelzufuhr e.K. über Spritzrohr
external coolant supply through pipes

Gewicht ca. 7,8kg
weigth around 7,8kg

A202386	ID-Nr.	Allg. Tol. ISO 2768-mK 27.03.2024	ZWN-BL	Maßstab 1:1.5			
				Werkstoff: Maßblatt			
	manuelle Änderung			Datum	Name	mimatic Tool Systems	
				Bearb. 14.03.2024	Filipp		
				Gepr. 27.03.2024	Filipp		
				F/M/D		mimatic GmbH 87488 Betzigau – Westendstraße 3	
				CAD: C:00182503.SZA		Tel.: 0831/57444-0 Fax.: -90	
				Zeichnungs-Nr.: 00063077		AGW-BMT-E-55-C4B-E-85 1:1 L1=85 S1=104	Blatt Bl.
Zust.	Änderung	Datum	Name	Urspr. 202305		Ers. f.:	Ers. d.: filipp

It is strictly prohibited to copy, reproduce or develop these drawings to third persons without having our written permission. A copyright violation involves a claim for damages and is indictable if it is premeditative done. - Only for information. WILL not be replaced if changed!