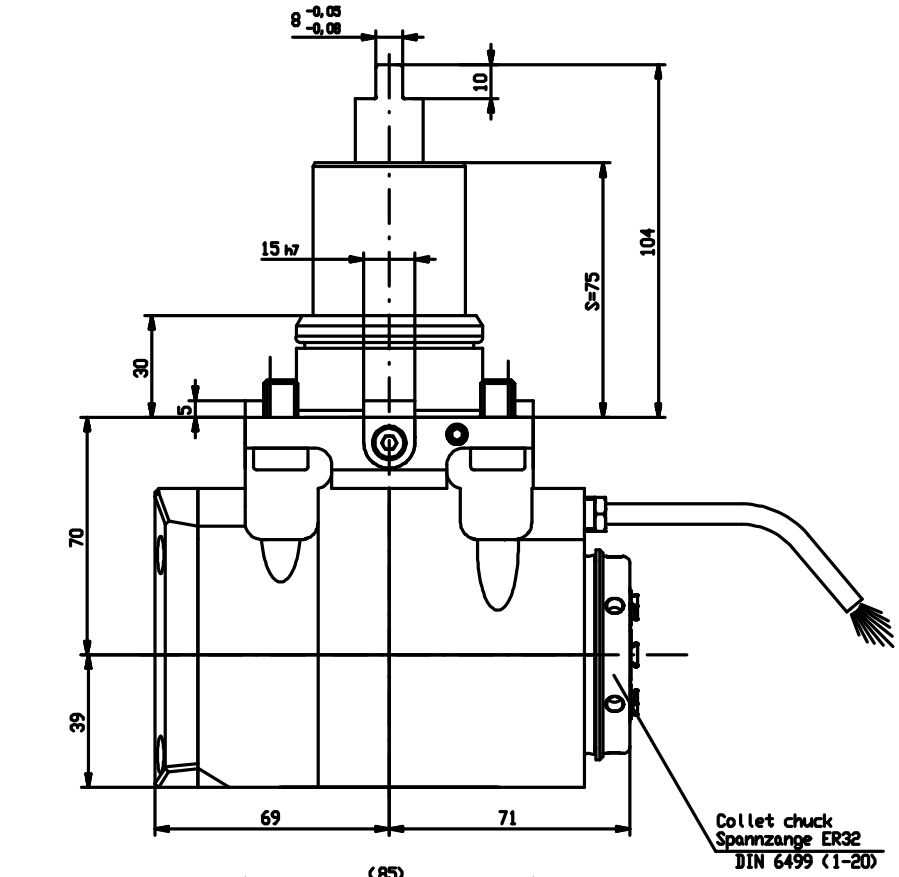

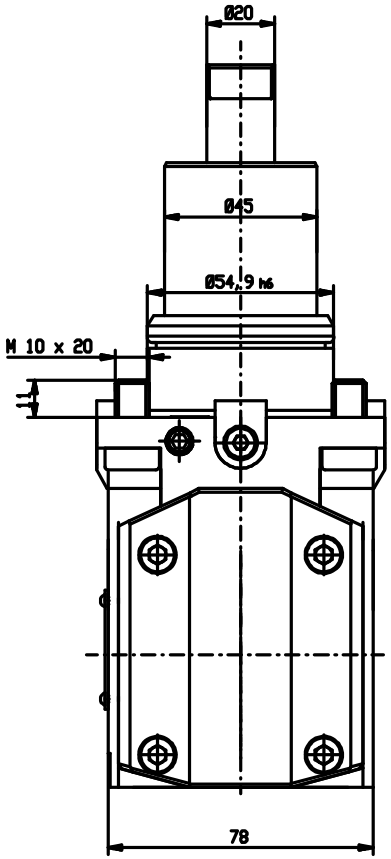

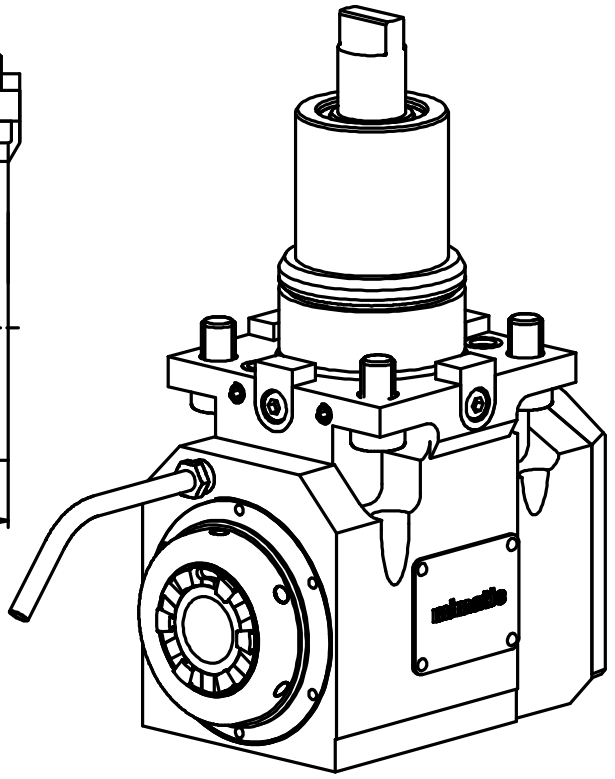

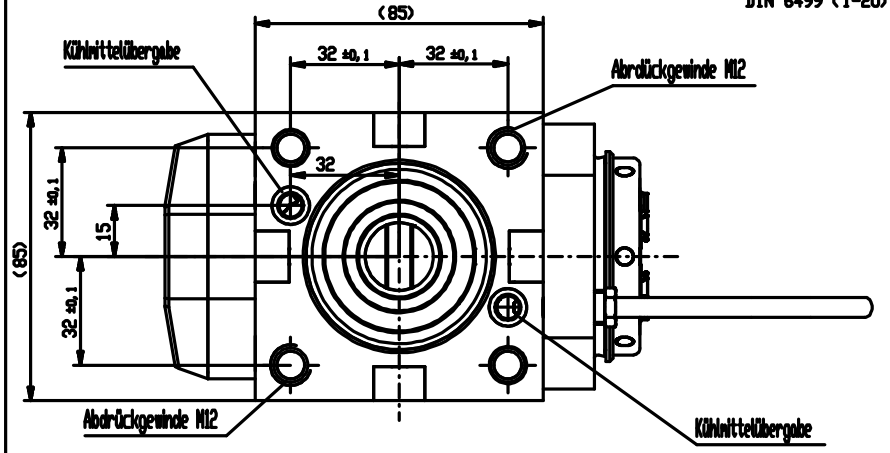

n1(max) = 6500 U/min
n2(max) = 6500 U/min
M (max) = 70 Nm
i(n1/n2) = 1 : 1
p(max) = 70bar

Drehrichtungsumkehr
direction of rotation reversal

Kühlmittelzufuhr e.K. über Spritzrohr
external coolant supply through pipes

Gewicht ca. 7,5kg
weight around 7,5kg

A186497	ID-Nr.	Allg. Tol. ISO 2768-m	ZWN-BL	Maßstab 1:1 — 269309
				Werkstoff: Maßblatt
		Datum	Name	mimatic Tool Systems
		Bearb. 02.12.05	Sum	mimatic 87488 Betzigau - Westendstraße 3
		Gepr. 06.12.05	Sum	GmbH Tel.: 0831/57444-0 Fax.: -90
		F/N/Q		
		ISO 08119420.SZA		
		Zeichnungs-Nr. 00048583		AGW-DO-C-BMT55-ER32-E L1=70 S=75 i=1:1
Zust.	Änderung	Datum	Nachdr.Ersp. 00048583-Z	Ers. f.: Ers. d.: