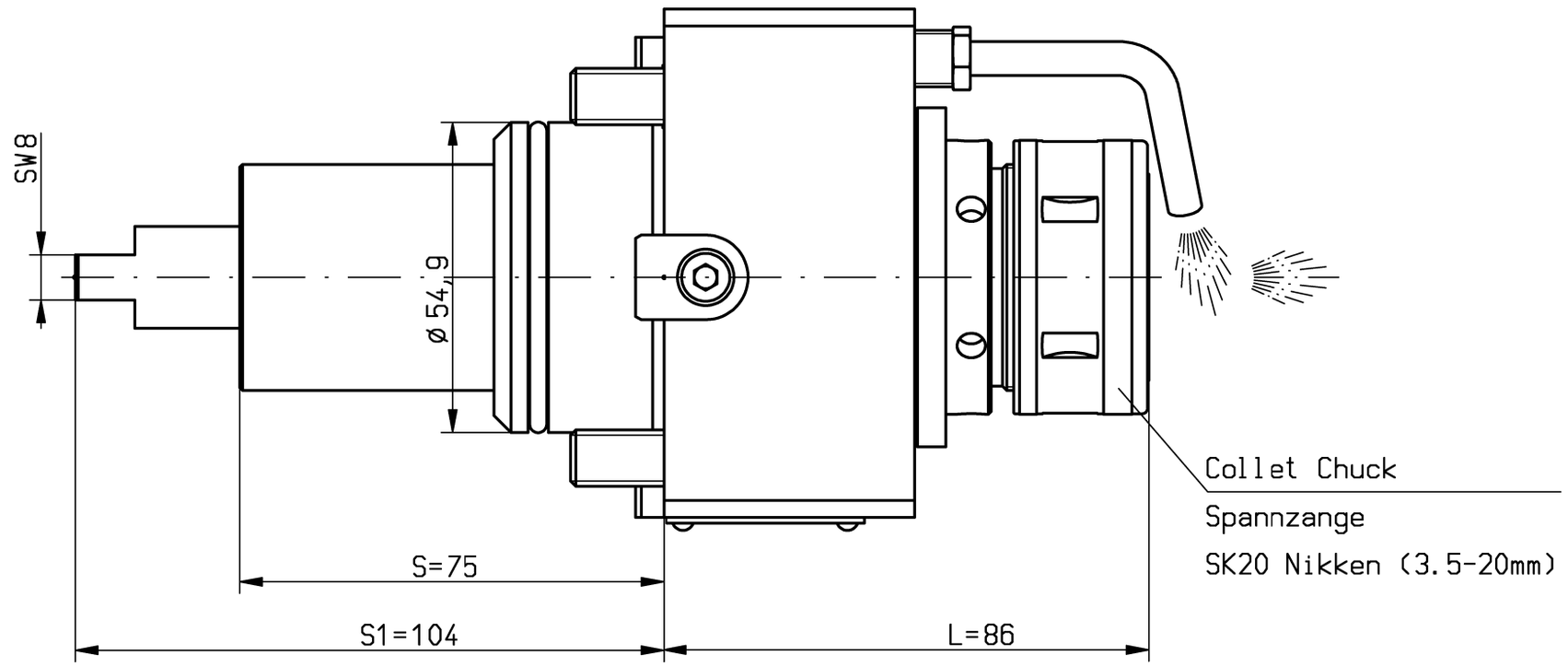

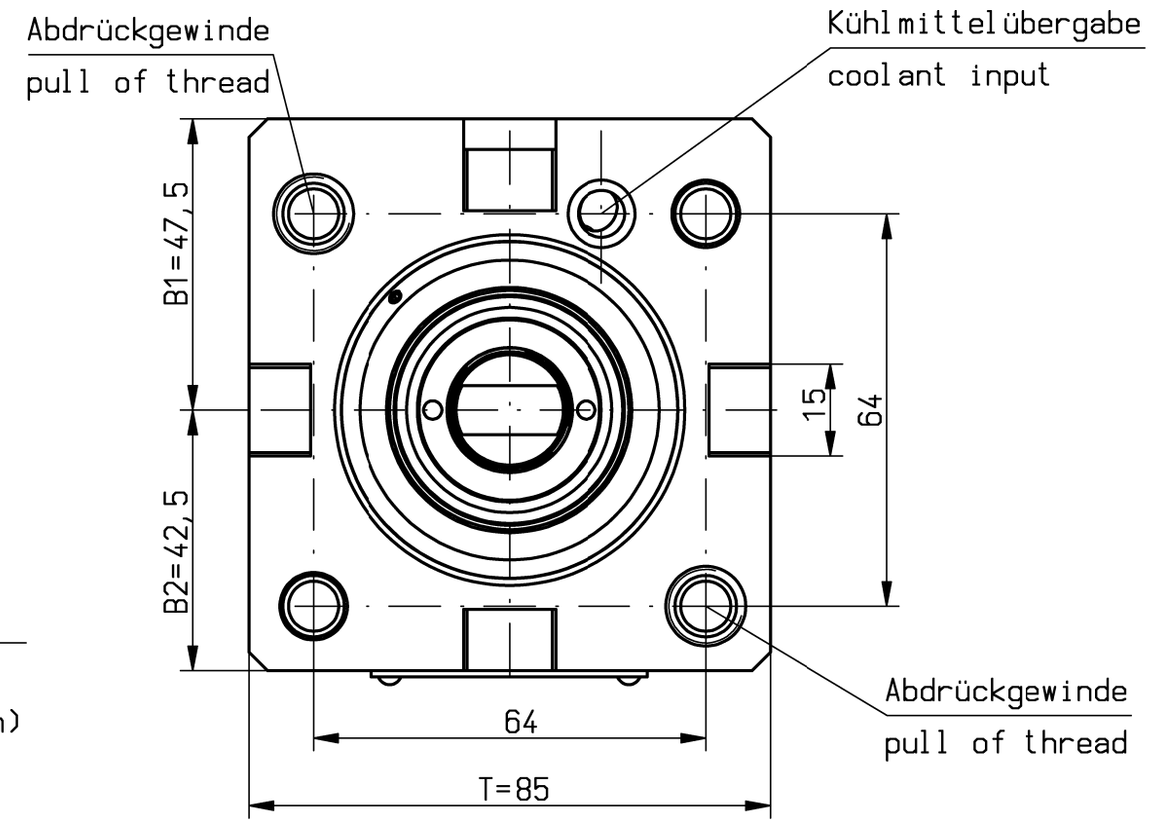

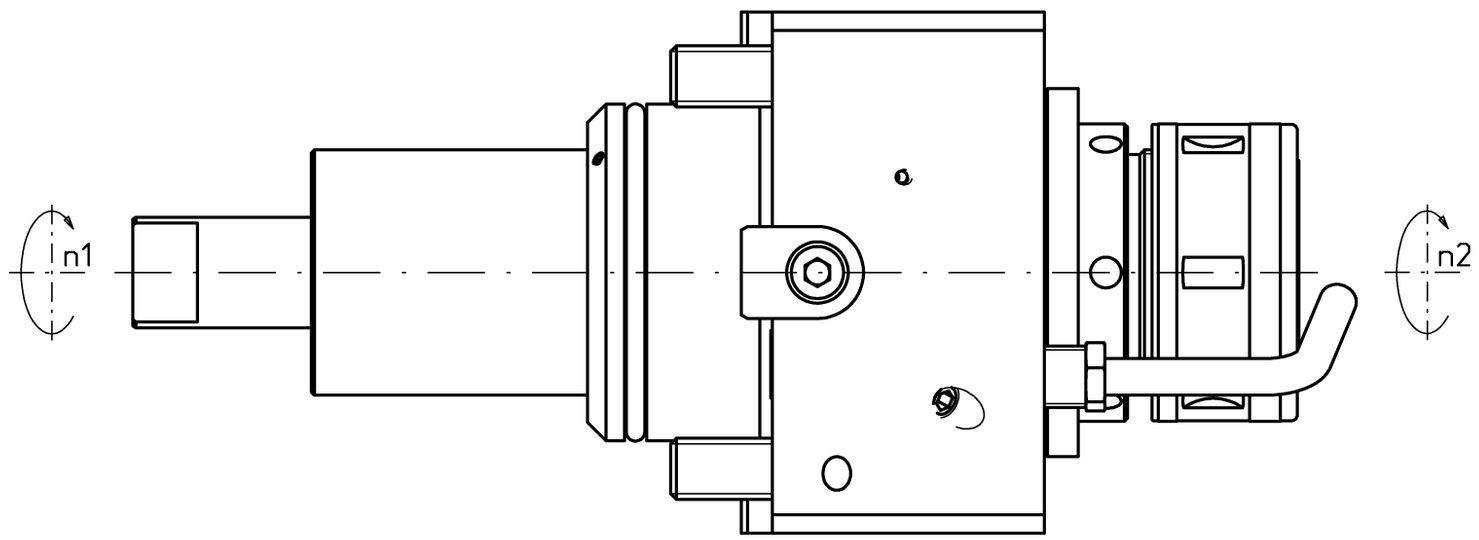

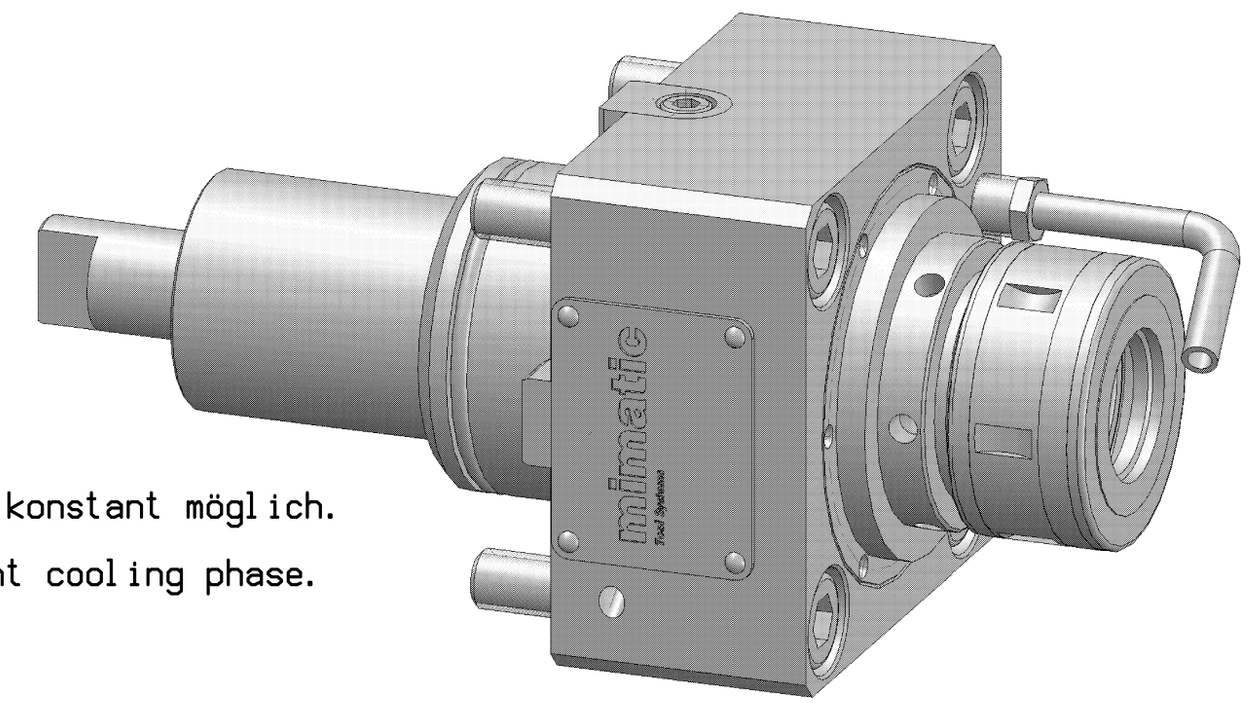

Trockenlauf bei ausreichender Abkühlphase konstant möglich.
Max. Werkzeugtemperatur 90°C
continuous dry run possible with sufficient cooling phase.
Max. tool temperature 90°C.

n1(max) = 10000 U/min
n2(max) = 10000 U/min
M (max) = 70 Nm
i(n1/n2) = 1 : 1
p(max) = 70bar
Filterfeinheit: max. 0,05mm
grade of filtration: max. 0,05mm

keine Drehrichtungsumkehr
direction of rotation not reversal

Kühlmittelzufuhr i.K. durch die Spindel
und e.K. über Spritzrohr
internal coolant supply through the spindle
and external coolant supply through pipes

Gewicht ca. 4kg
weigth around 4kg

It is strictly prohibited to copy, reproduce or develop these drawings to third persons without having our written permission. A copyright violation involves a claim for demages and is indictable if it is premediative done.
Fa. mimatic GmbH

Diese Zeichnung darf ohne unsere Genehmigung weder kopiert, noch vervielfältigt, noch Dritten zugänglich gemacht werden. Zuwiderhandlungen verpflichten zu Schadenersatz und sind bei Vorsatz strafbar
(Urheberrechtsgesetz vom 09.09.1965)
Fa. mimatic GmbH

A187162			ID-Nr.	Allg.Tol. ISO 2768-m 28.05.2019		ZWN-BL	Maßstab 1:1
	manuelle Änderung						Werkstoff: Maßblatt
					Datum	Name	mimatic® Tool Systems
				Bearb.	13.11.2015	Simon	mimatic 87488 Betzigau – Westendstraße 3
				Gepr.	28.05.2019	Schmalholz	GmbH Tel.: 0831/57444-0 Fax.: -90
				F/M/Q			
04	Konst.akt.	28.05.2019	Schma	CAD: C:00152229.SZA			AGW-BMT-A-55-SK20-I
03	Maßblatt aktualisier	08.03.2018	Gessn	Zeichnungs-Nr.:			1:1 L=86 S1=104
02	Maßblatt aktualisier	18.10.2017	Gessn	00048665			Blatt Bl.
01	Spannmutter	18.01.2016	Ess				
Zust.	Änderung	Datum	Name	Urspr. 00048622			Ers. f.: Ers. d.: Plotserver