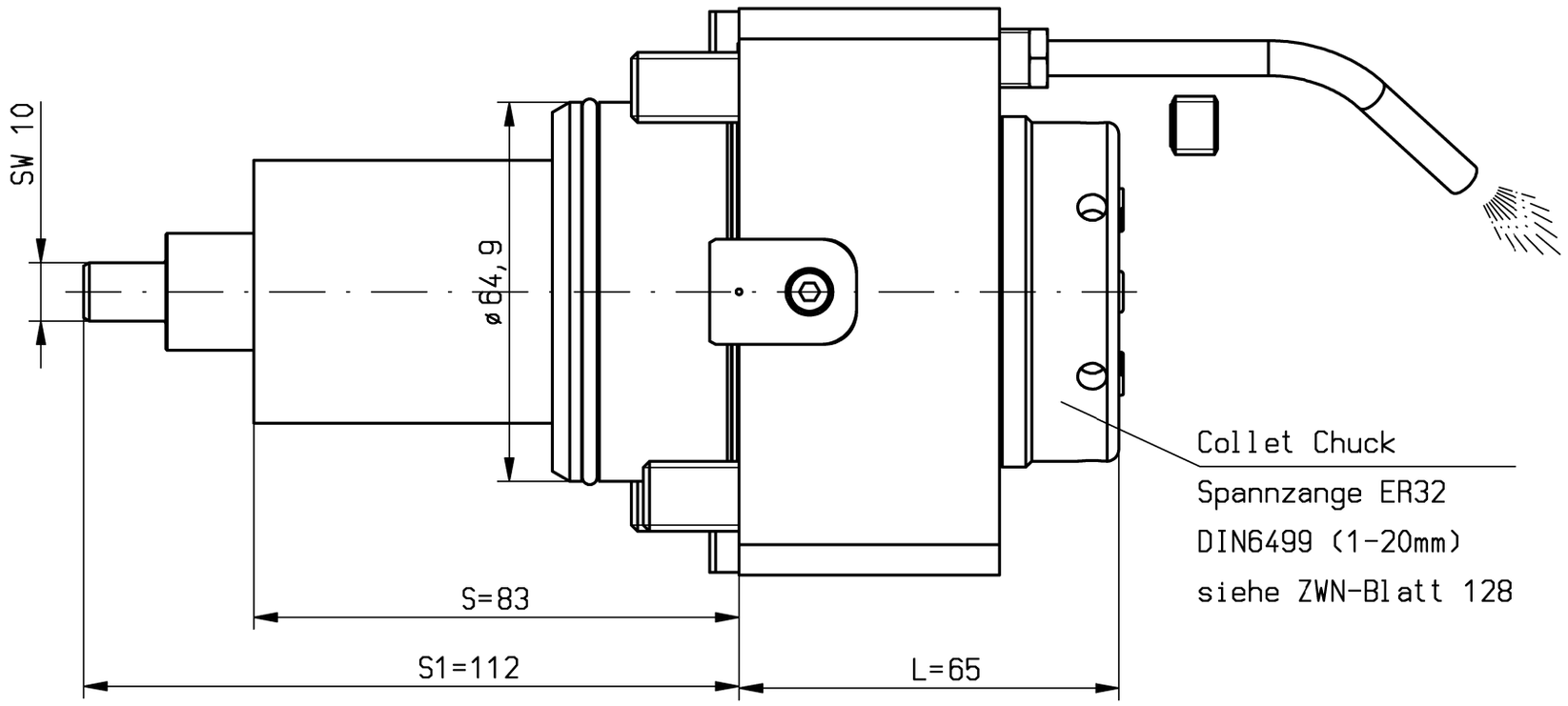

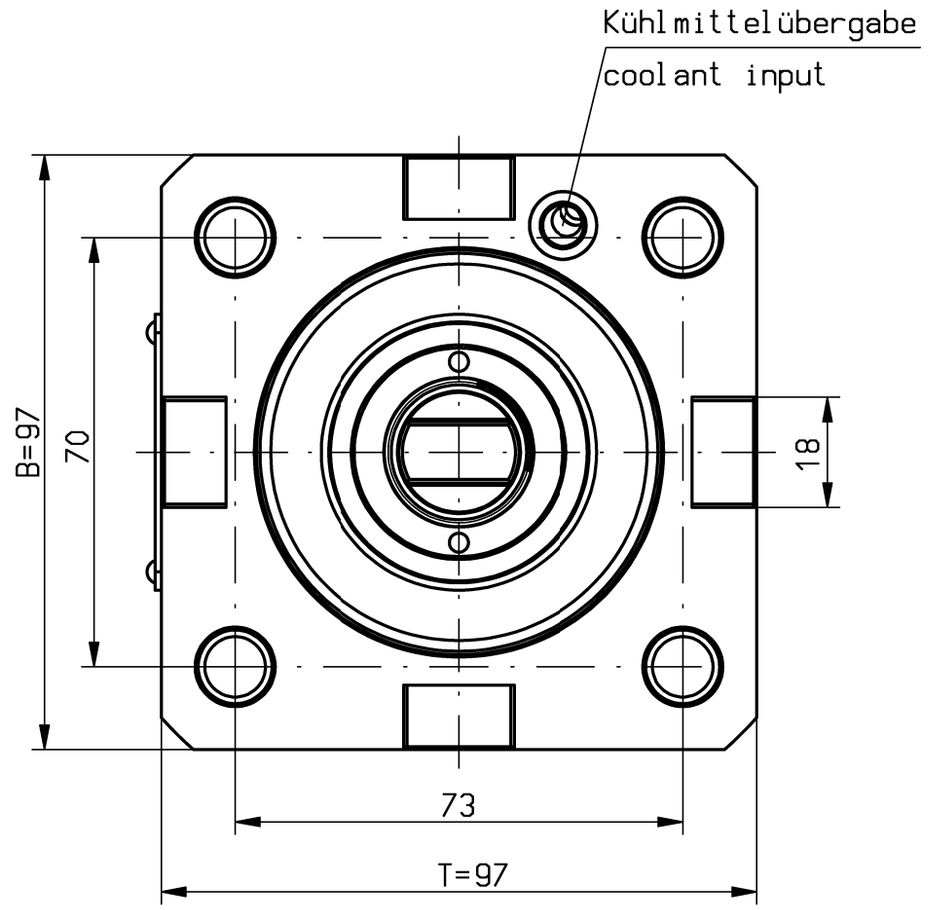

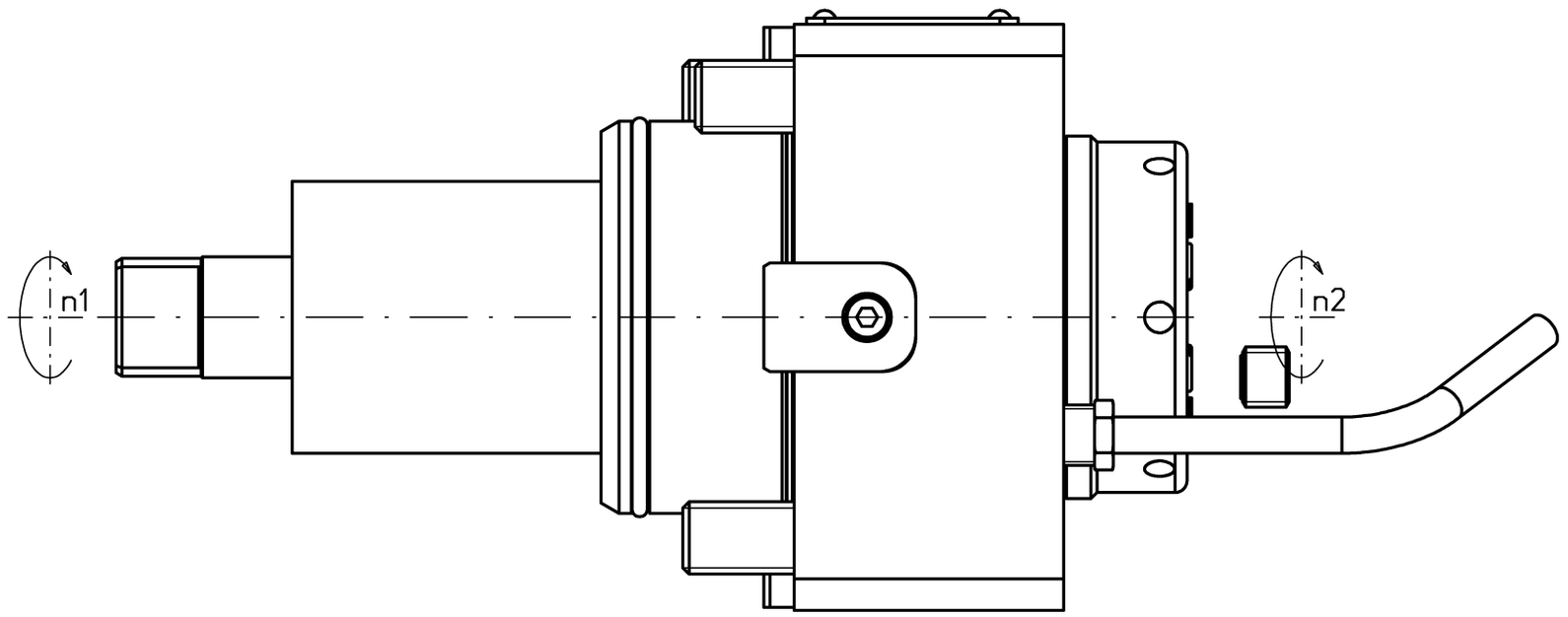

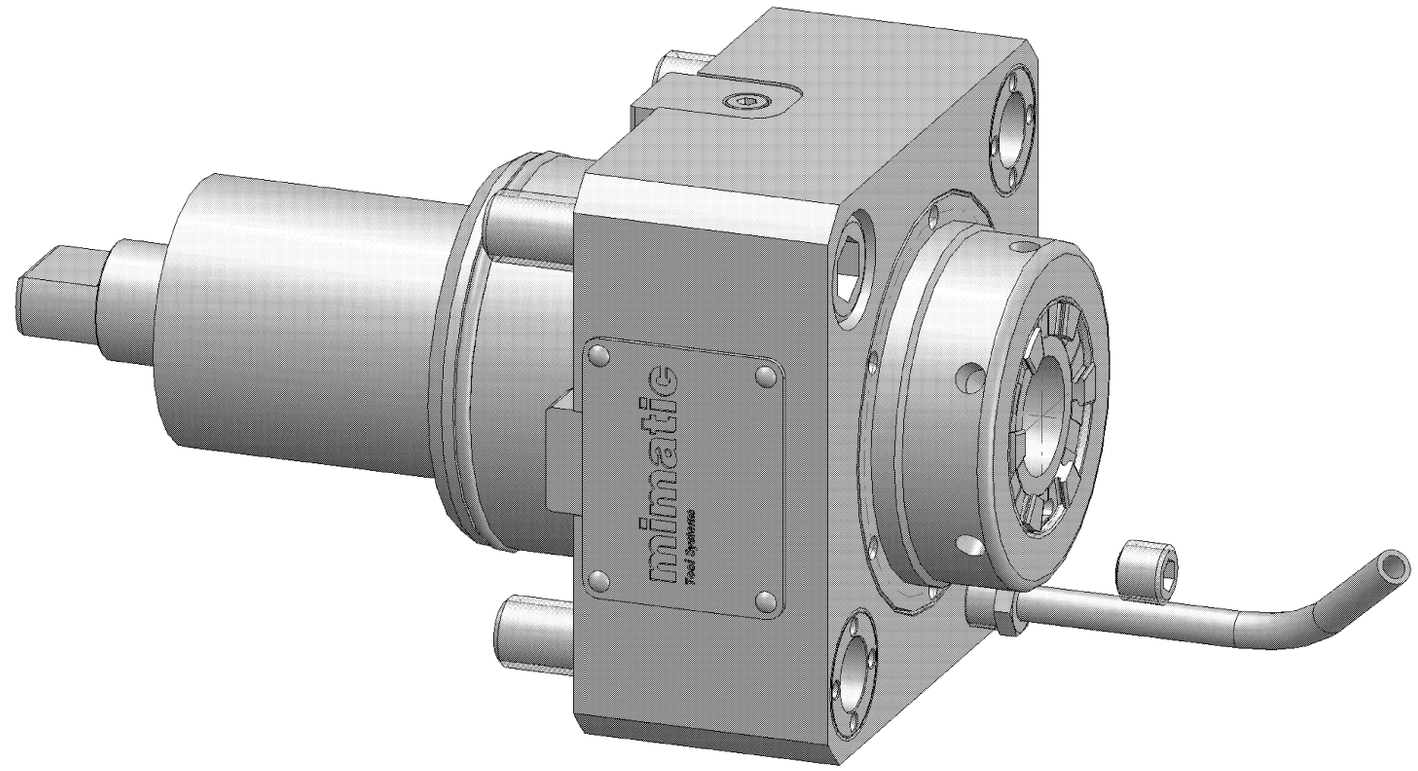

Trockenlauf bei ausreichender Abkühlphase konstant möglich.
Max. Werkzeugtemperatur 90°C
continuous dry run possible with sufficient cooling phase.
Max. tool temperature 90°C.

n1(max) = 10000 U/min
n2(max) = 10000 U/min
M (max) = 70 Nm
i(n1/n2) = 1 : 1

keine Drehrichtungsumkehr
direction of rotation not reversal

Kühlmittelzufuhr e.K. über Spritzrohr
external coolant supply through pipes

Gewicht ca. 5kg
weigth around 5kg

It is strictly prohibited to copy, reproduce or develop these drawings to third persons without having our written permission. A copyright violation involves a claim for demages and is indictable if it is premedietive done.
Fa. mimatic GmbH

Diese Zeichnung darf ohne unsere Genehmigung weder kopiert, noch vervielfältigt, noch Dritten zugänglich gemacht werden. Zuwiderhandlungen verpflichten zu Schadenersatz und sind bei Vorsatz strafbar
(Urheberrechtsgesetz vom 09.09.1965)
Fa. mimatic GmbH

A186489	ID-Nr.	Allg.Tol. ISO 2768-m 25.09.2019	ZWN-Bl.
manuelle Änderung			

				Datum	Name
			Bearb.	11.11.2015	Gessner
			Gepr.	25.09.2019	Holzheu
05	RWDR geä.	25.09.2019	Holzh	F/M/Q	
04	Konst.akt.	28.05.2019	Schma	CAD: C:00154604.SZA	
03	Maßblatt aktualisier	16.03.2018	Gessn	Zeichnungs-Nr.:	
02	Maßblatt aktualisier	18.10.2017	Gessn	00048648	
01	auf n=10.000 1/min	06.09.2017	Holzh		
Zust.	Änderung	Datum	Name	Urspr.	

Maßstab 1:1

Werkstoff:
nach Bestellung

mimatic® Tool Systems
mimatic GmbH 87488 Betzigau – Westendstraße 3
Tel.: 0831/57444-0 Fax.: -90

AGW-BMT-A-65-ER32-E
1:1 L=65 S1=112

Blatt Bl.

Ers. f.: Ers. d.: Plotserver