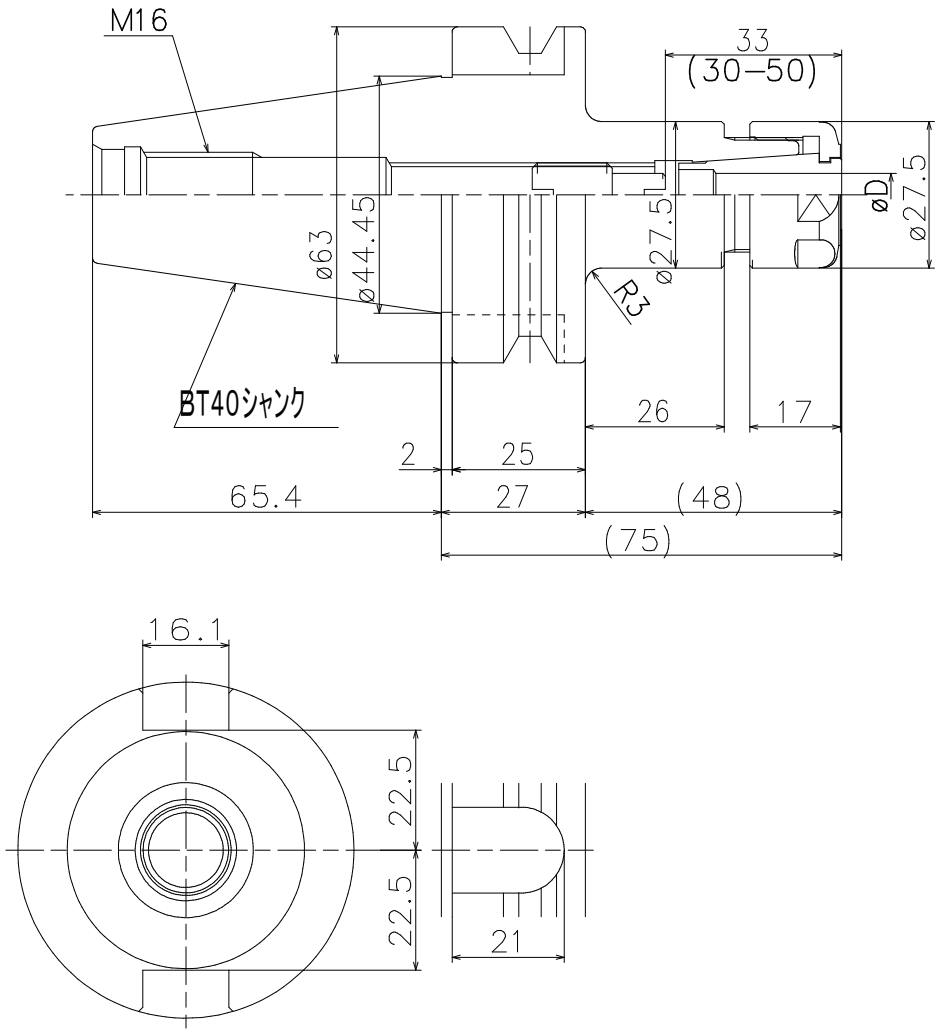

規格	SK10−1A 規格品	図番 CODE NO BT40−SK10−75	受注先 殿
機種		名称 スリムチャック	設計 満塩 / 検図 / 製図 山本
尺度	1/1	株式会社 日研工作所	DIR−NAME SKA1
日付	2005.05.16		図番 SKA08−03041/0