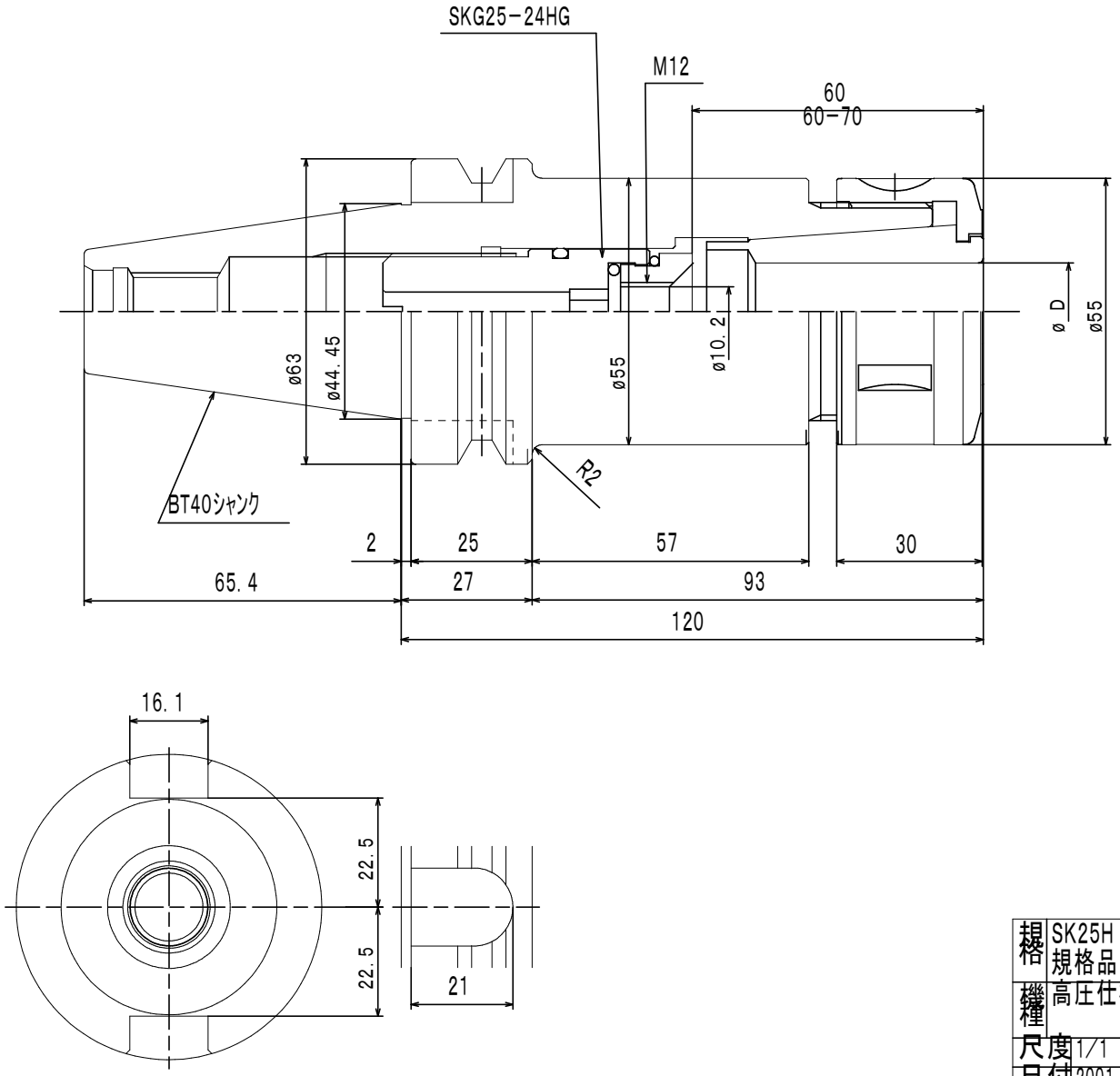

規格	SK25H 規格品	図面名称	CODE NO BT40-SK25C-120	受注先	殿
機種	高圧仕様		センタースルー スリムチャック	設計 満塩 / 検図 / 査図	山本
尺度	1/1	株式会社 日研工作所		DIR-NAME	SKA1
日付	2001.04.09			図番	SKA09-03002/1