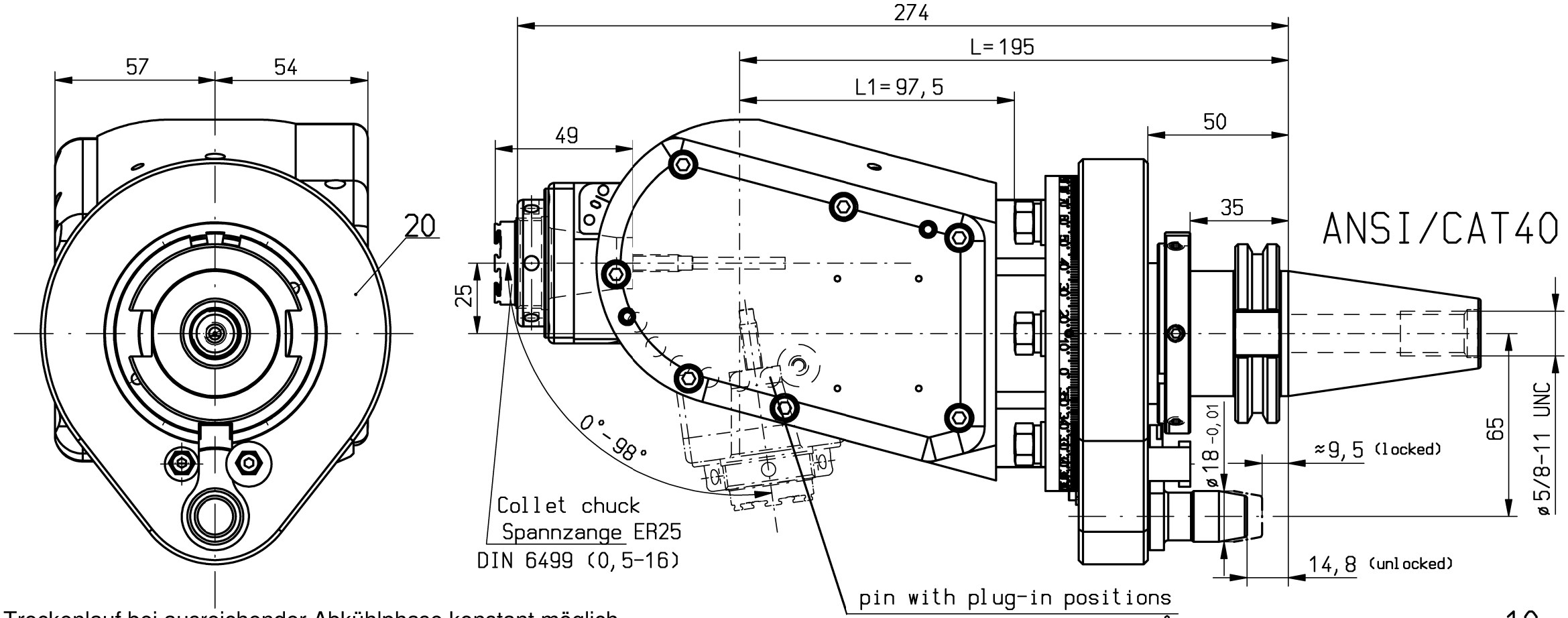

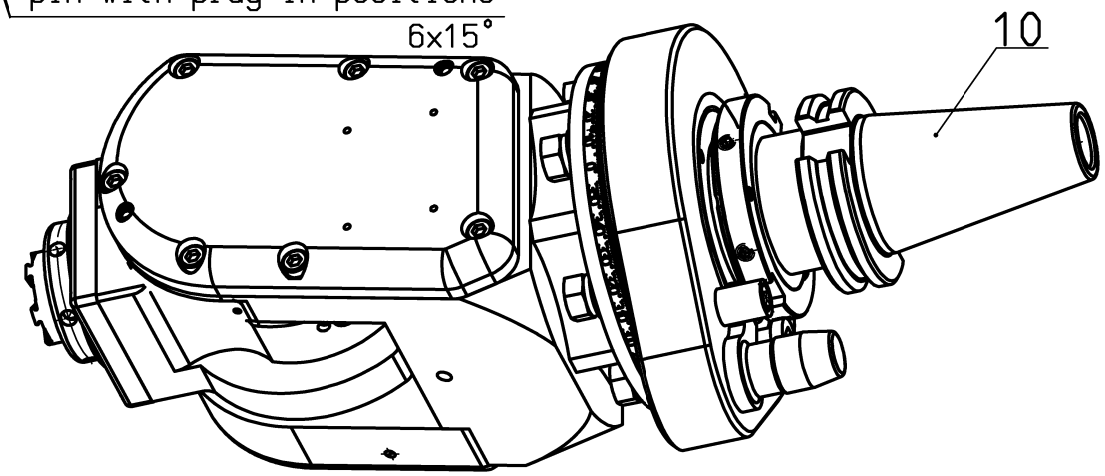

Trockenlauf bei ausreichender Abkühlphase konstant möglich.
Max. Werkzeugtemperatur 90°C
continuous dry run possible with sufficient cooling phase.
Max. tool temperature 90°C.

n1(max) = 7 00 rpm
n2(max) = 7 000 rpm
M (max) = 30 Nm
i(n1/n2) = 1 : 1
p(max) = 70bar
Filterfeinheit: max. 0,05mm
grade of filtration: max. 0,05mm
keine Drehrichtungsumkehr
direction of rotation not reversal

Kühlmittelzufuhr i.K. durch die Spindel
und e.K. über Spritzrohr
internal coolant supply through the spindle
and external coolant supply through pipes
Kopf 360° drehbar
head 360° adjustable

Gewicht ca. 9,6 kg
weigth around 9,6 kg

A178133			ID-Nr.	Allg. Tol. ISO 2768-m 17.08.2020		ZWN-BL.	Maßstab 1:1.5
	manuelle Änderung						Werkstoff: Maßblatt
					Datum	Name	mimatic® Tool Systems
				Bearb.	16.07.2013	Krapp	mimatic 87488 Betzigau – Westendstraße 3
				Gepr.	21.06.2019	Ess	GmbH Tel.: 0831/57444-0 Fax.: -90
				F/M/Q			
				CAD: C:00152902.SZA			
				Zeichnungs-Nr.: 00043695			WK-WS5-LNPIN-CAT40-ER25-I 1:1 L195 — Blatt Bl.
01	Stuecklisten/Text	21.06.2019	Ess				
Zust.	Änderung	Datum	Name	Urspr. 22587/43670			Ers. f.: Ers. d.: plotserver