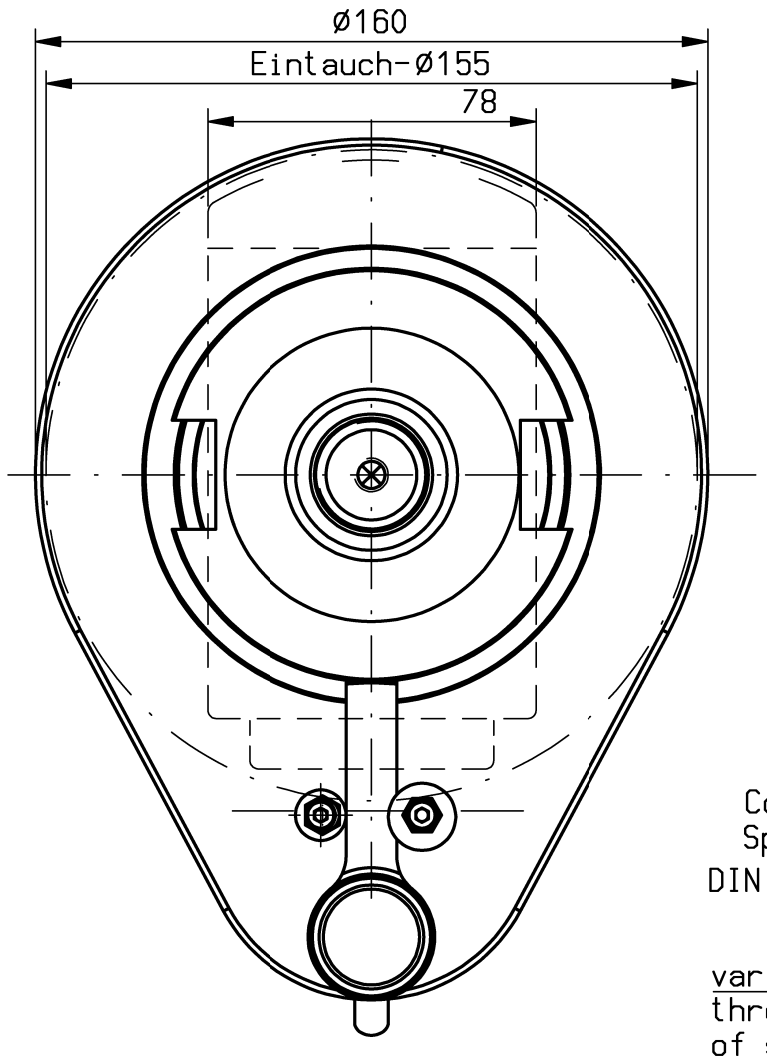

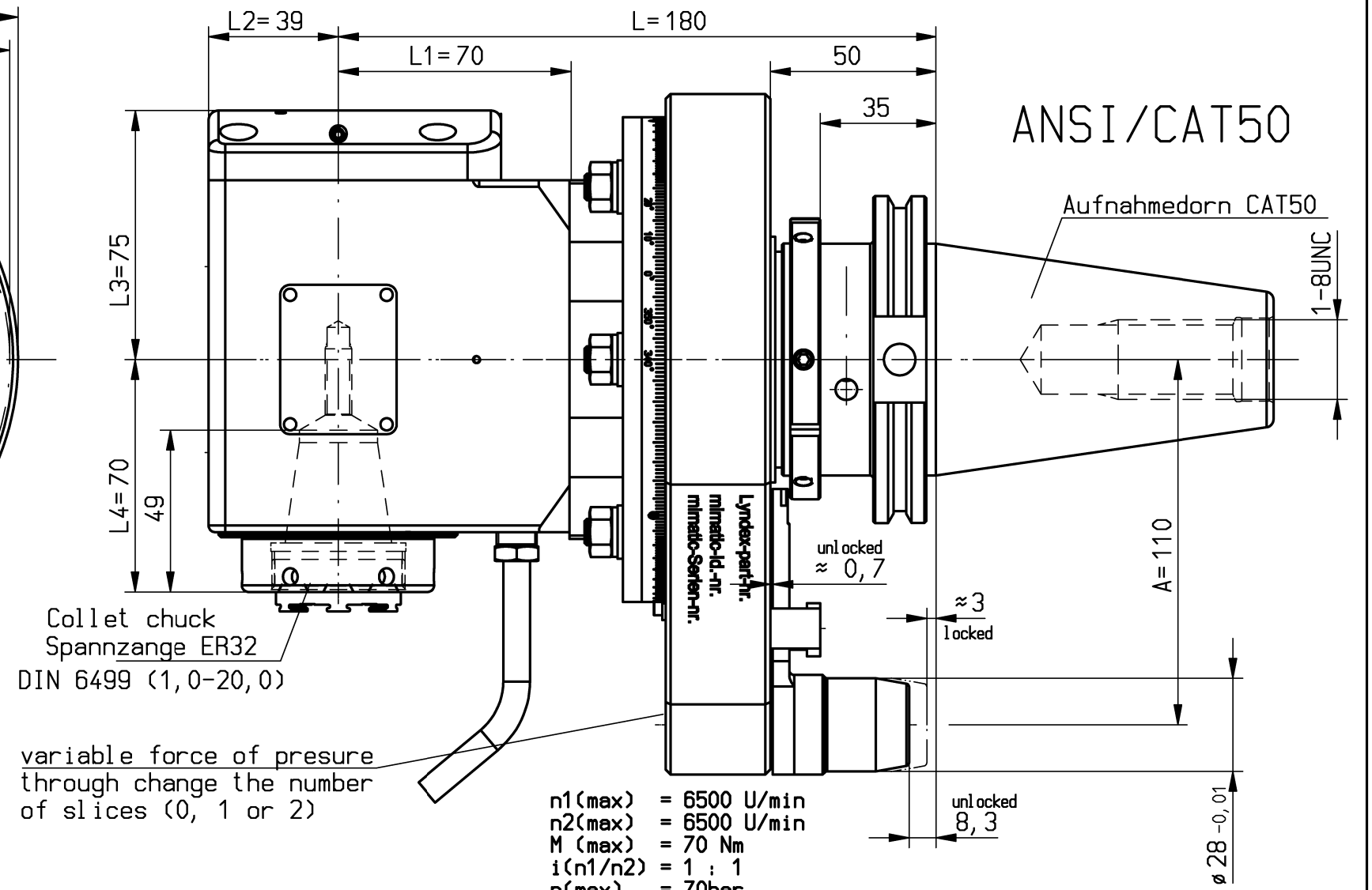

n1(max) = 6500 U/min
n2(max) = 6500 U/min
M (max) = 70 Nm
i(n1/n2) = 1 : 1
p(max) = 70bar
Drehrichtungsumkehr
direction of rotation reversal
Kühlmittelzufuhr i.K. durch die Spindel
internal coolant supply through the spindle
and external coolant supply through pipes
Gewicht ca. 14.3kg
weight around 14.3kg
Kopf 360° drehbar
head 360° adjustable

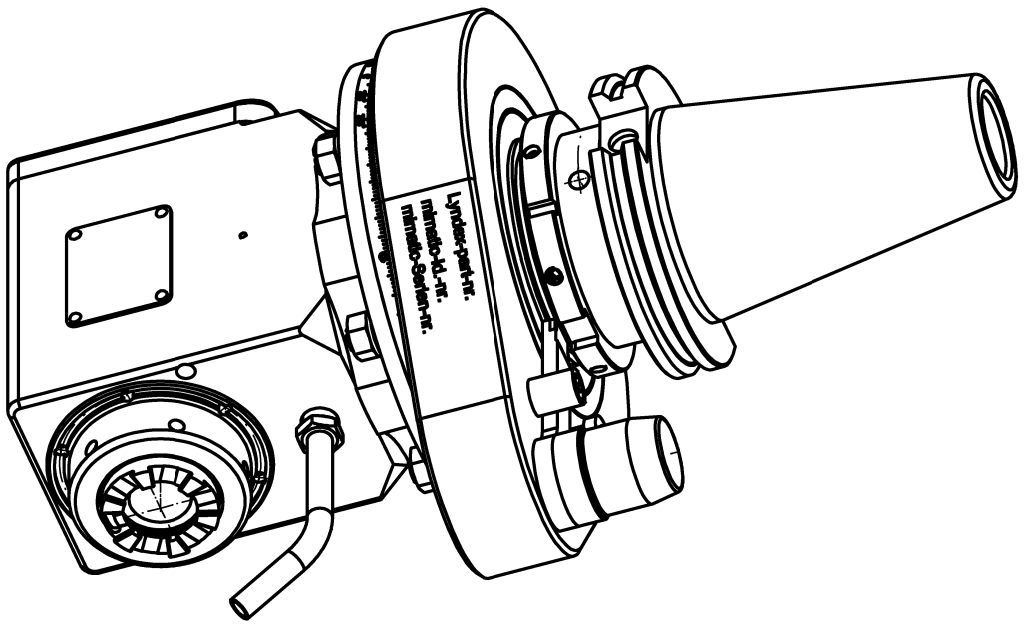

A187350	ID-Nr.			Allg. Tol. ISO 2768-m 07.12.2015	ZWN-BL	Maßstab 1:1.5	270354
	manuelle Änderung					Werkstoff: Maßblatt	
					Datum / Name	mimatic® Tool Systems	
				Bearb.	07.12.2015 / Holzheu	mimatic GmbH 87488 Betzigau – Westendstraße 3	
				Gepr.	07.12.2015 / Holzheu	Tel.: 0831/57444-0 Fax.: -90	
				F/M/Q			
				CAD: C:00120278.SZA			
				Zeichnungs-Nr.: 00048779		WK-SW7-LN-CAT50-ER32-I i=1:1 L=180 L1=70	Blatt Bl.
Zust.	Änderung	Datum	Name	Urspr. 00037125		Ers. f.:	Ers. d.: Plotserver