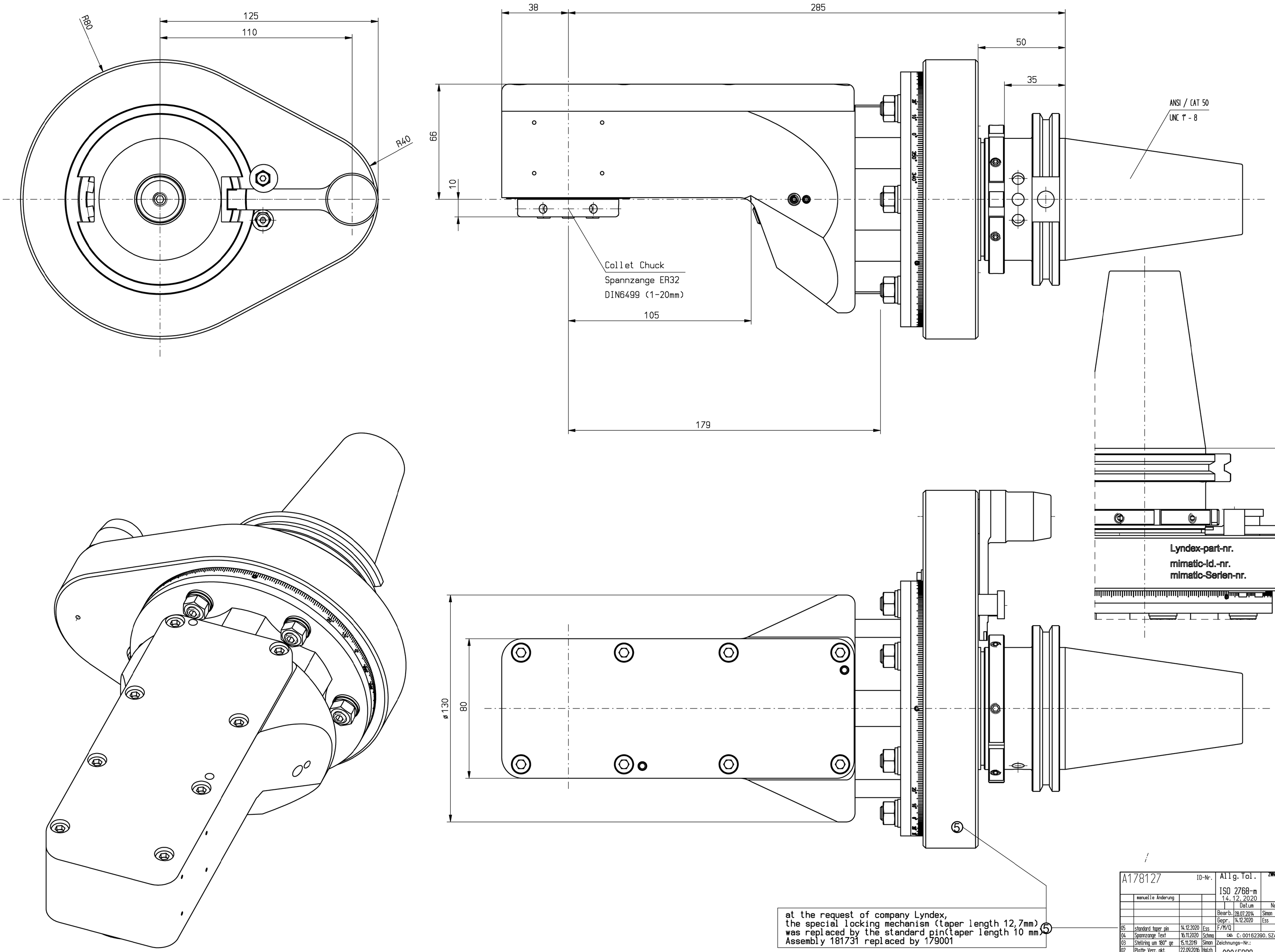

n1(max) = 6000 U/min
n2(max) = 6000 U/min
M (max) = 70 Nm
i(n1/n2) = 1 : 1

Drehrichtungsumkehr
direction of rotation reversal

Gewicht ca. 17kg
weight around 17kg

keine Kühlmittelzufuhr
no coolant

Kopf 360° drehbar
head 360° adjustable

at the request of company Lyndex,
the special locking mechanism (taper length 12,7mm)
was replaced by the standard pin(taper length 10 mm)
Assembly 181731 replaced by 179001

A178127	ID-Nr.	Allg. Tol. ISO 2768-m 14.12.2020	ZWN-BL
	manuelle Änderung		
		Datum	Name
		Bearb. 28.07.2014	Simon
		Gepr. 14.12.2020	Ess
		F/M/Q	
		CAD: C:00162390.SZA	
		Zeichnungs-Nr.: 00045889	
		Urspr. 00044188	

Zust.	Änderung	Datum	Name
05	standard taper pin	14.12.2020	Ess
04	Spannzange Text	16.11.2020	Schma
03	Stellring um 180° ge	15.11.2019	Simon
02	Platte Verr. akt.	22.09.2016	Holzh
01	BG 181720 auf Geh. 1	01.09.2014	Holzh

Maßstab 1:1 | 258097

Werkstoff:
Maßblatt

mimatic® Tool Systems
mimatic GmbH 87488 Betzigau – Westendstraße 3
Tel.: 0831/57444-0 Fax.: -90

WK-ZWS7-LN-CAT50-ER32-0

Blatt Bl.

Ers. f.: | Ers. d.: plotserver