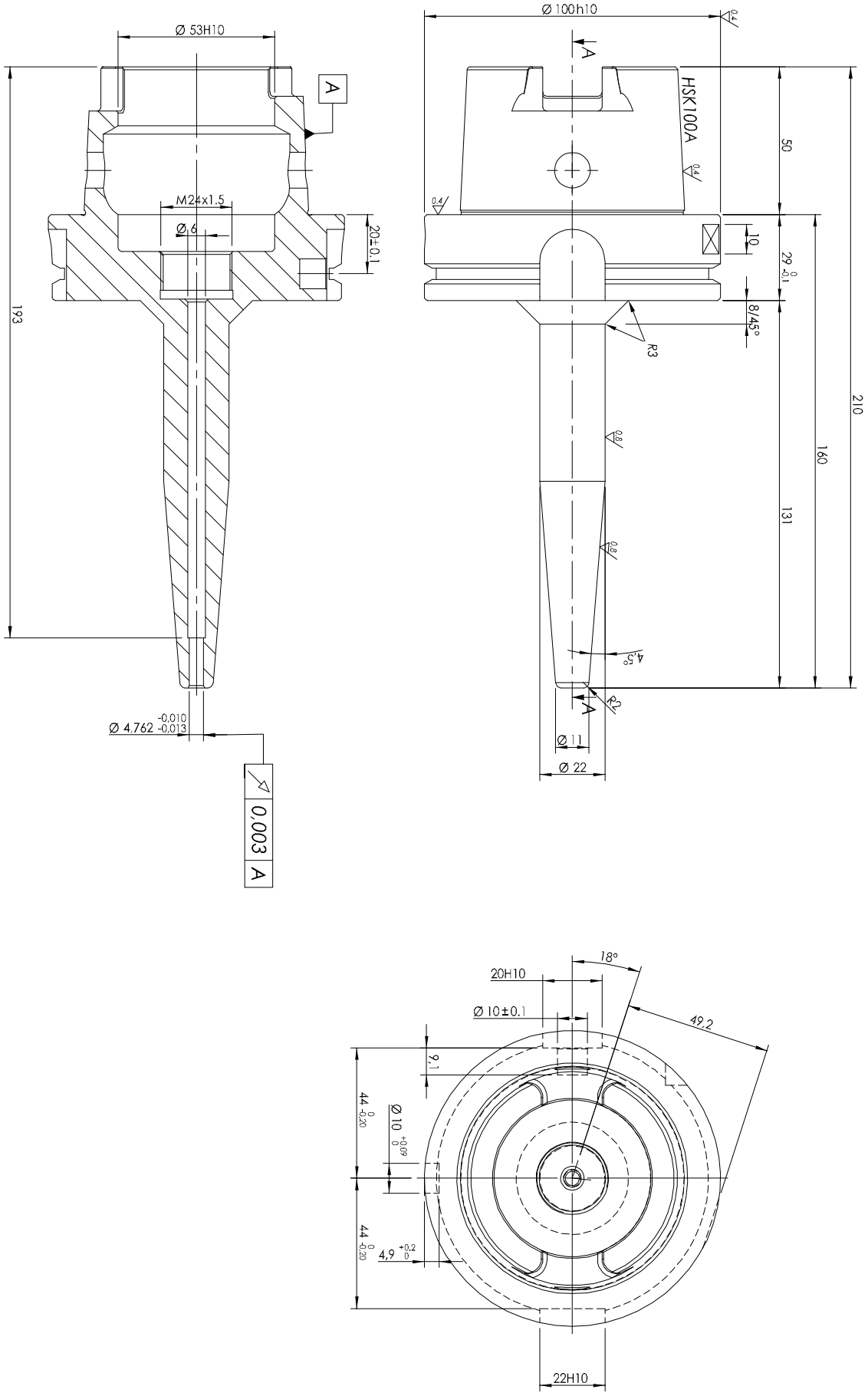
Ø 53H10
A
M24x1.5
Ø 6
20±0.1
193
Ø 4,762 -0,010 -0,013
0,003 A
Ø 100h10
0.4
A
HSK100A
50
10
29 0 -0.1
8/45°
R3
210
160
131
0.8
4,5°
R2
Ø 11
Ø 22
18°
20H10
Ø 10±0.1
49,2
9,1
44 0 -0,20
Ø 10 +0.09 0
4,9 +0.2 0
22H10