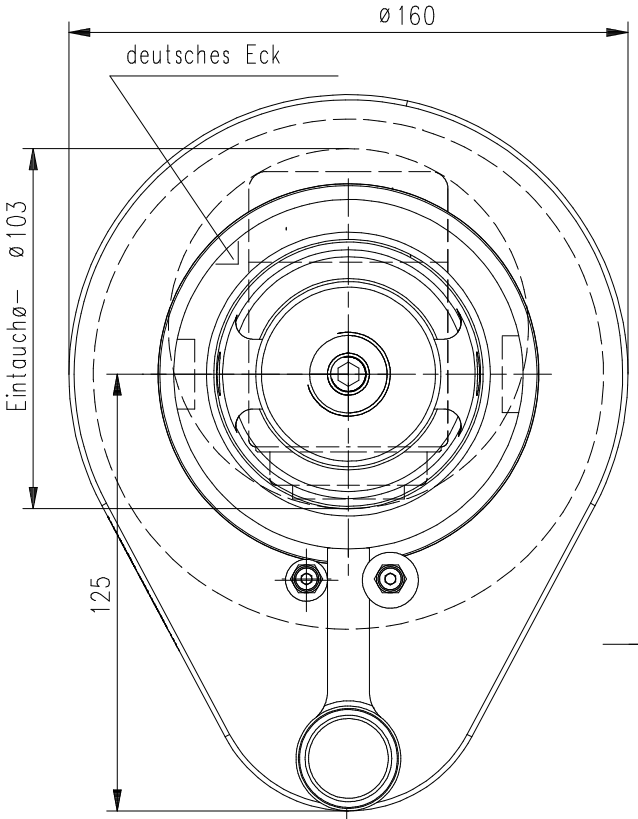

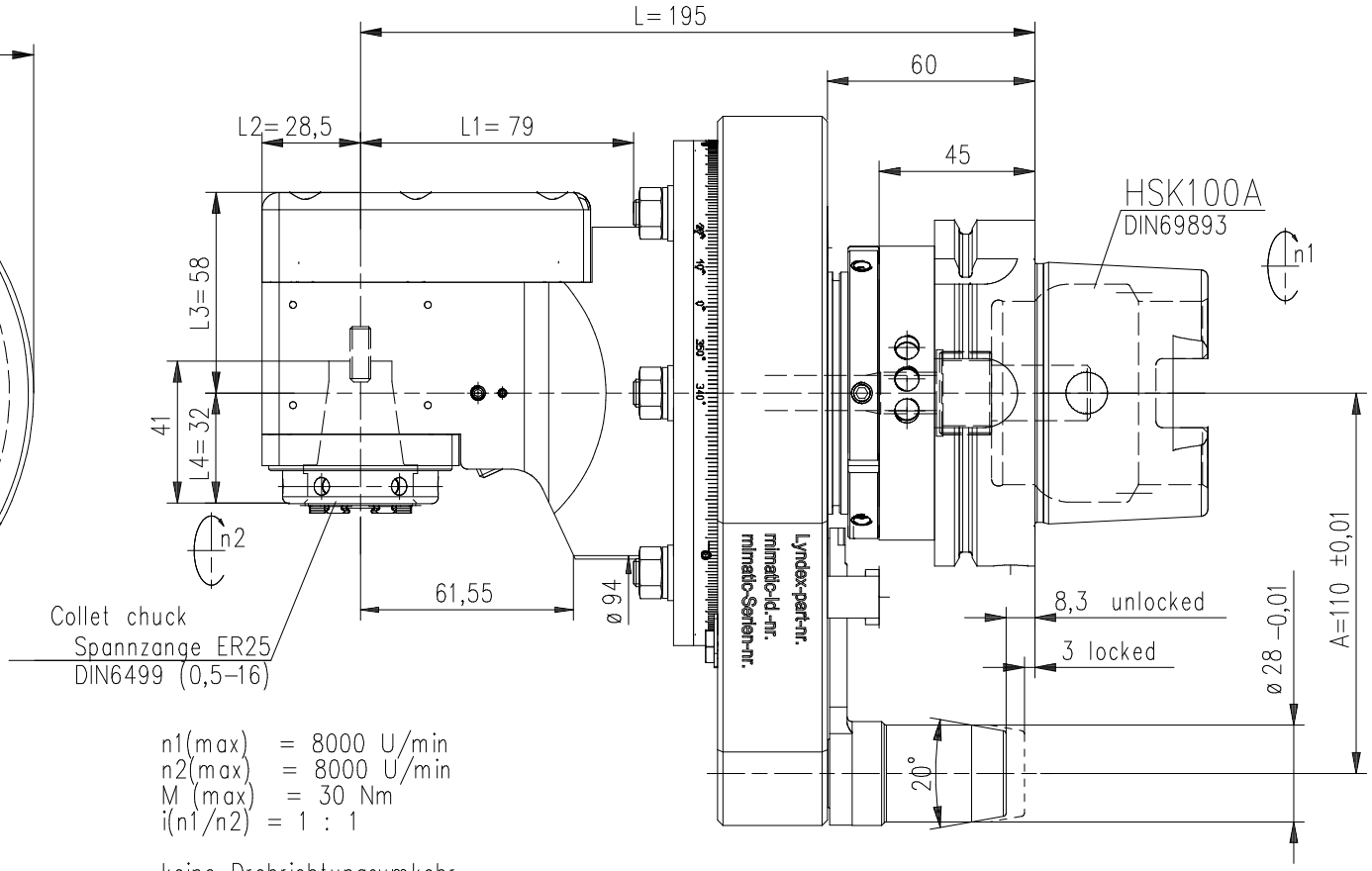

n1(max) = 8000 U/min
n2(max) = 8000 U/min
M (max) = 30 Nm
i(n1/n2) = 1 : 1

keine Drehrichtungsumkehr
direction of rotation not reversal

keine Kühlmittelzufuhr
no coolant

Kopf 360° drehbar
head 360° adjustable

Gewicht ca. 10,5kg
weight around 10,5kg

Spindelrichtung

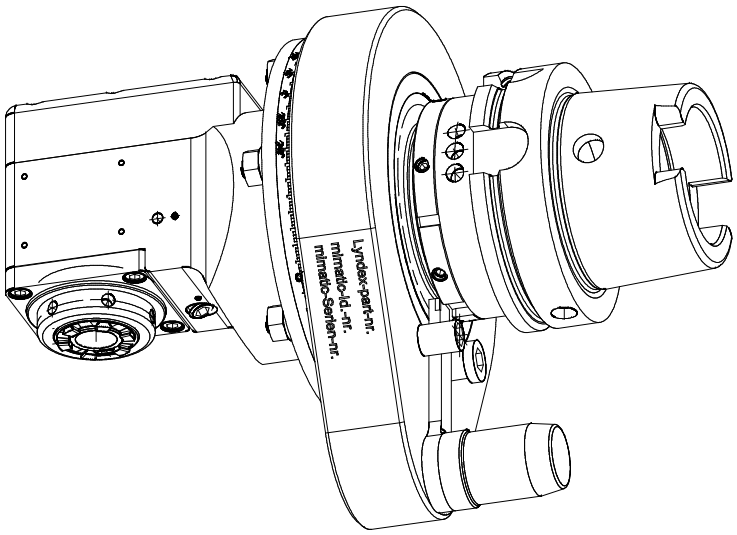

Trockenlauf bei ausreichender Abkühlphase konstant möglich.
Max. Werkzeugtemperatur 90°C
continuous dry run possible with sufficient cooling phase.
Max. tool temperature 90°C.

A203204	ID-Nr.	Allg.Tol. ISO 2768-mK	ZWN-Bl.
Maßstab 1:1.5		Werkstoff: Maßblatt	
manuelle Änderung			
		Datum	Name
		Bearb. 16.11.2023	Krapp
		Gepr. 16.11.2023	Krapp
		F/M/Q	
		CAD: C:00180786.SZA	
		Zeichnungs-Nr.: 00062726	
Zust.	Änderung	Datum	Name
Urspr. 00021814			

mimatic® Tool Systems
mimatic GmbH 87488 Betzigau – Westendstraße 3
Tel.: 0831/57444–0 Fax.: –90

WK–ZW5–LN–HSK100–ER25–0
L195 A110

Blatt
Bl.

Ers. f.: Ers. d.:

It is strictly prohibited to copy, reproduce or develop these drawings to third persons without having our written permission. A copyright violation involves a claim for damages and is indictable if it is premediative done. – Only for Information.
Will not be replaced if changed!