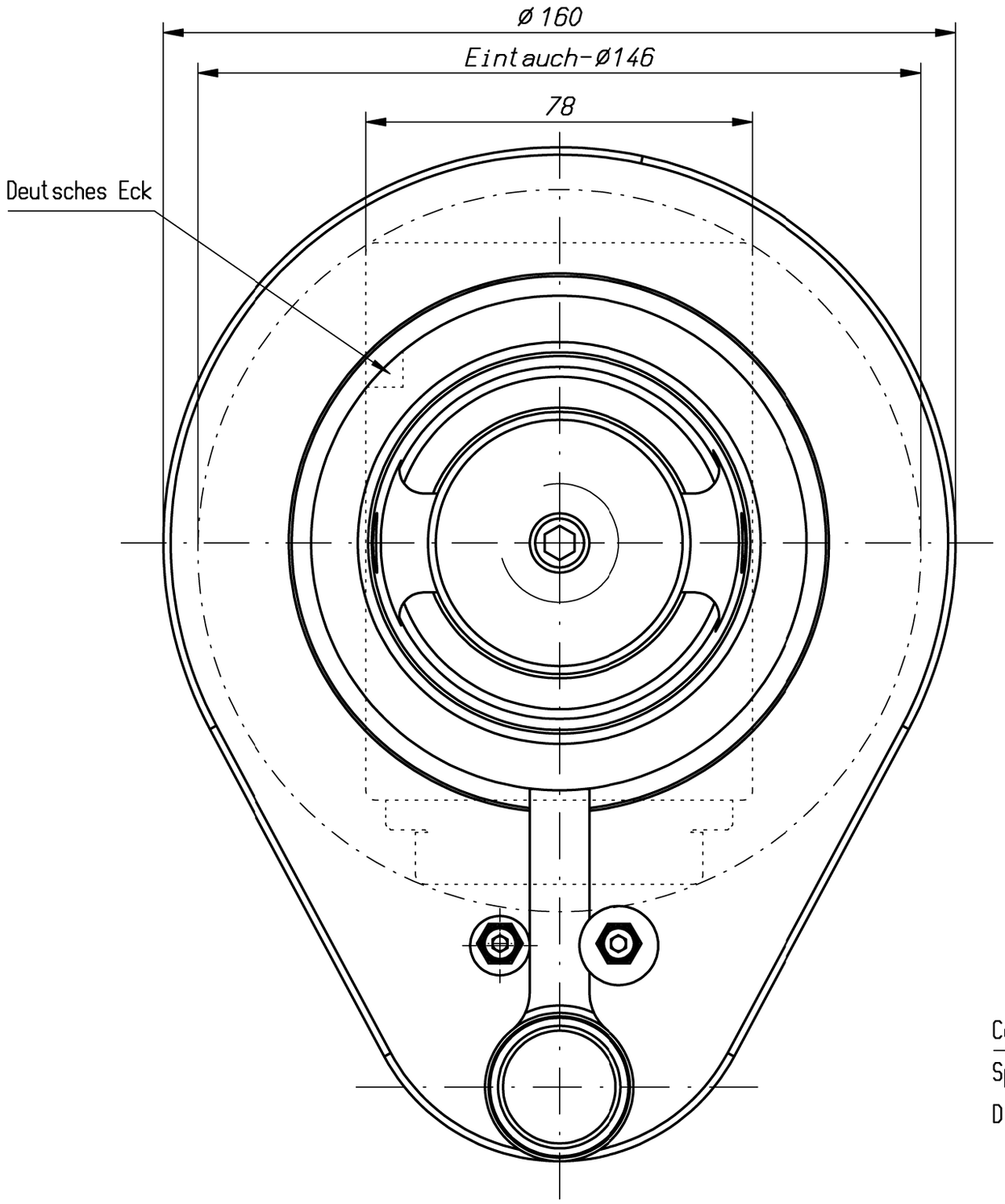

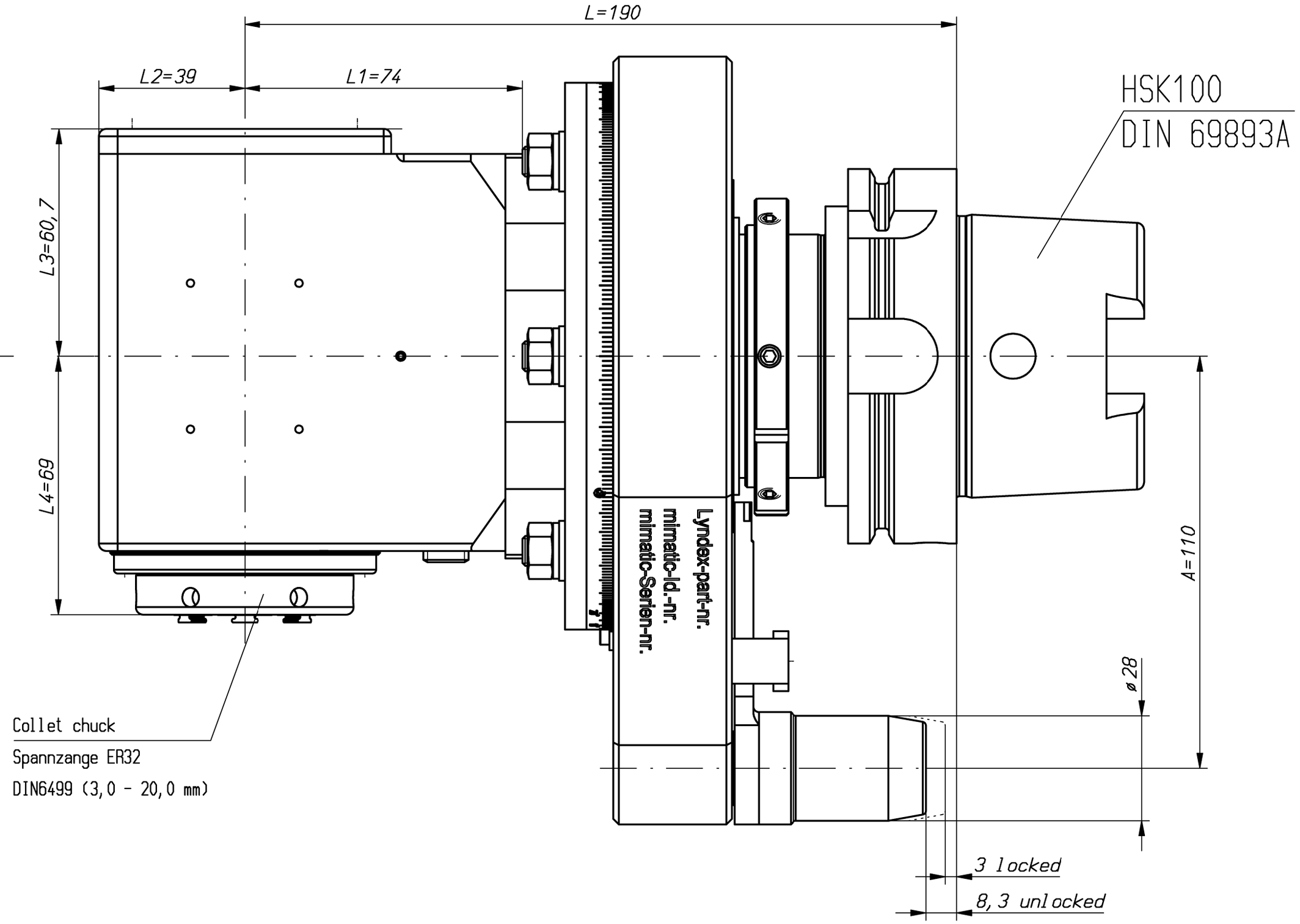

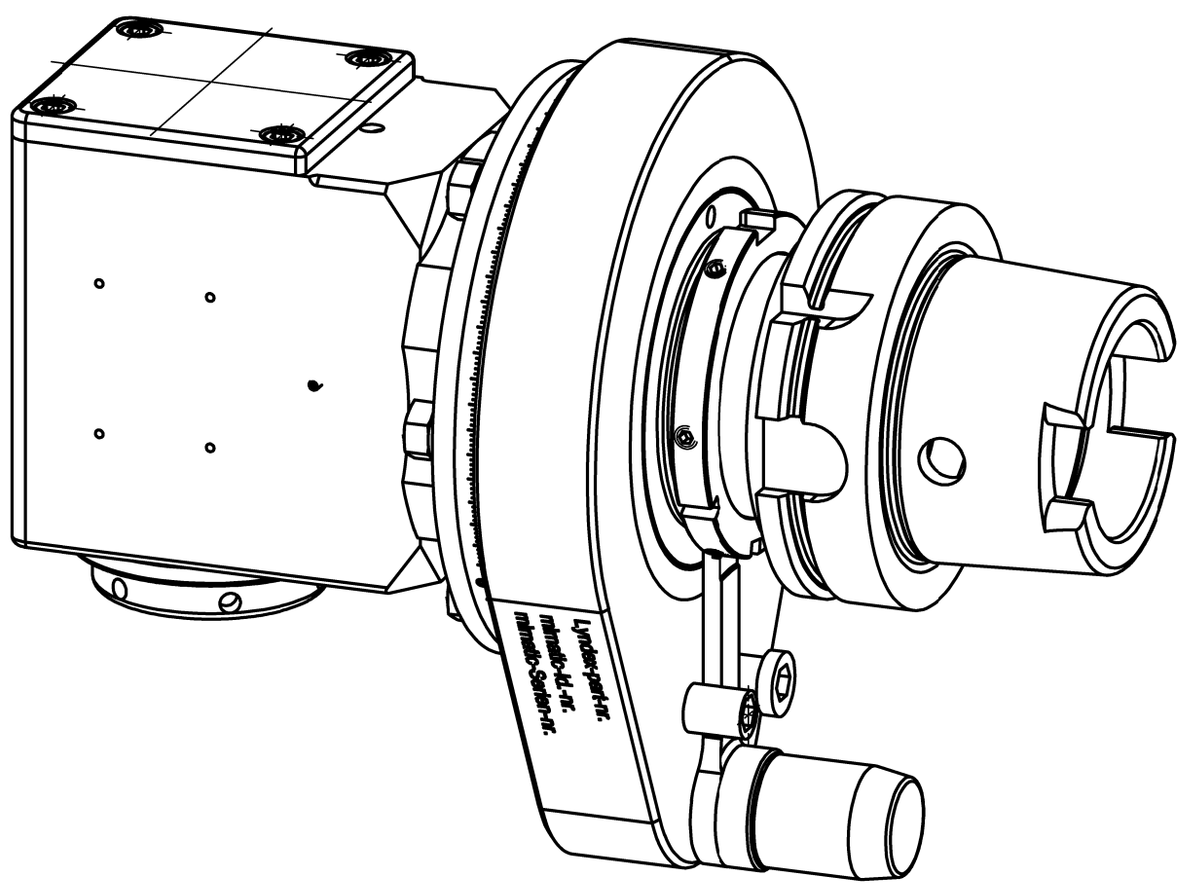

n1(max) = 6500 U/min
n2(max) = 6500 U/min
M (max) = 70 Nm
i(n1/n2) = 1 : 1

Kopf 360° drehbar
head 360° rotatable

kein Kühlmittel
no coolant

Drehrichtungsumkehr
direction of rotation reversal

Gewicht ca. 13,5 kg
weight around 13,5 kg

A178113	ID-Nr.			Allg.Tol. ISO 2768-m 16.09.2014	ZWN-BL	Maßstab 1:1	259091
	manuelle Änderung					Werkstoff: LYNDEX NIKKEN	
					Datum	Name	
				Bearb.	16.09.2014	Gierlatta	
				Gepr.	16.09.2014	Gierlatta	
				Norm			
				CAD: C:00107415.SZA		mimatic® Tool Systems	
						mimatic GmbH 87488 Betzigau – Westendstraße 3 Tel.: 0831/57444-0 Fax.: -90	
				Zeichnungs-Nr.: 00046209-L		WK-SW7-LN-HSK100-ER32-0 H10ARAM-ER32-190	Blatt Bl.
Zust.	Änderung	Datum	Name	Urspr. 00046209		Ers. f.:	Ers. d.: Plotserver