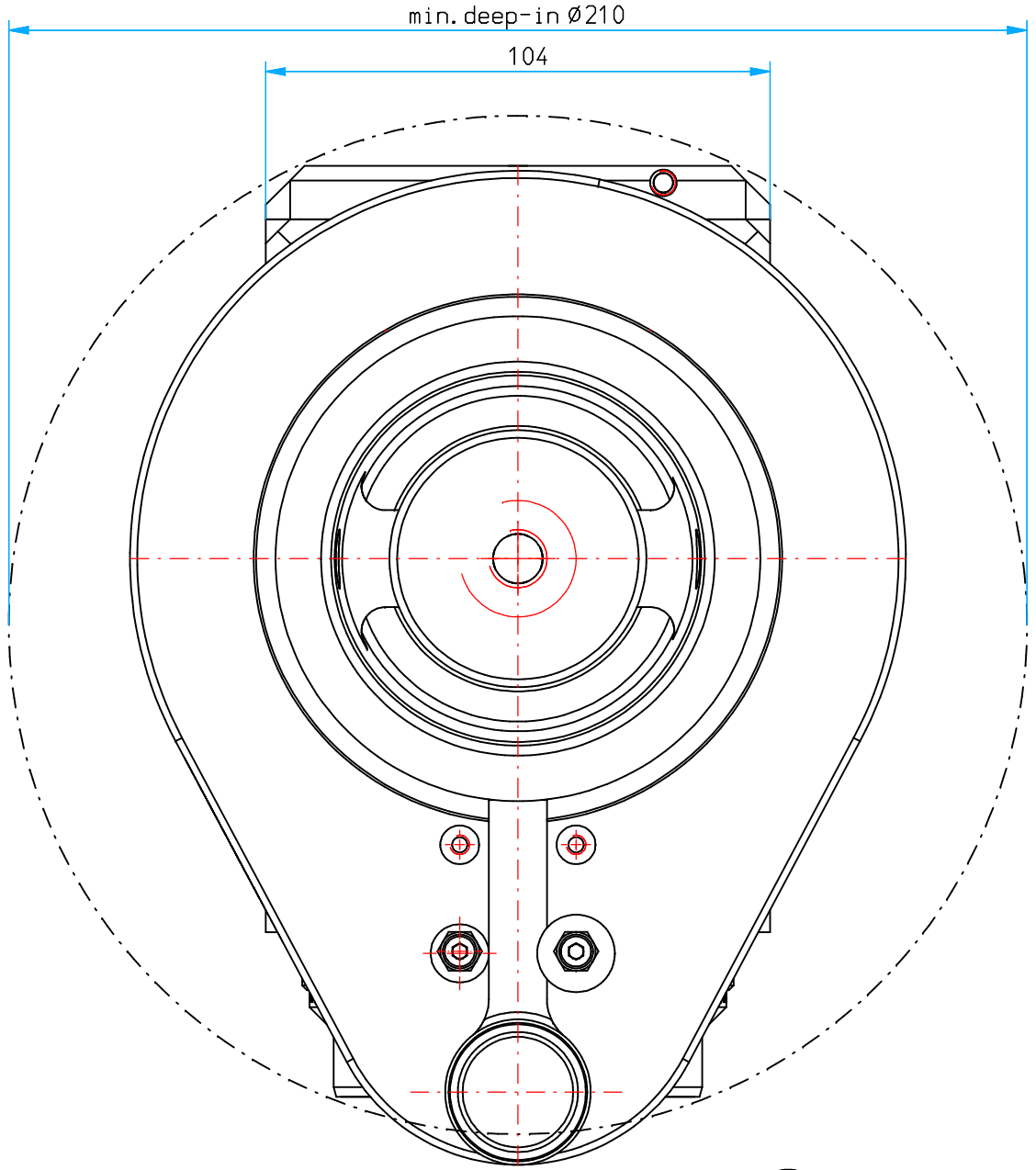

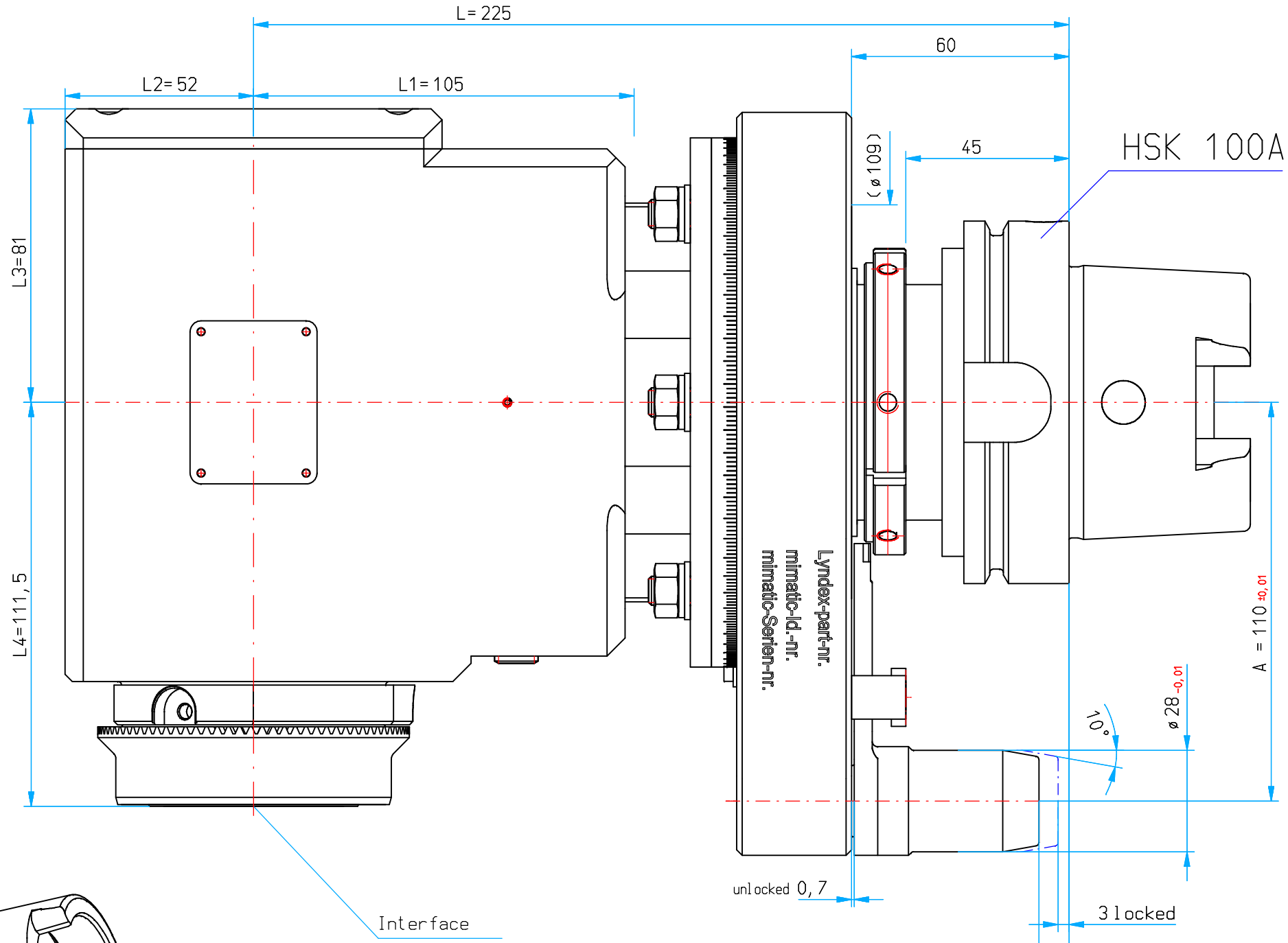

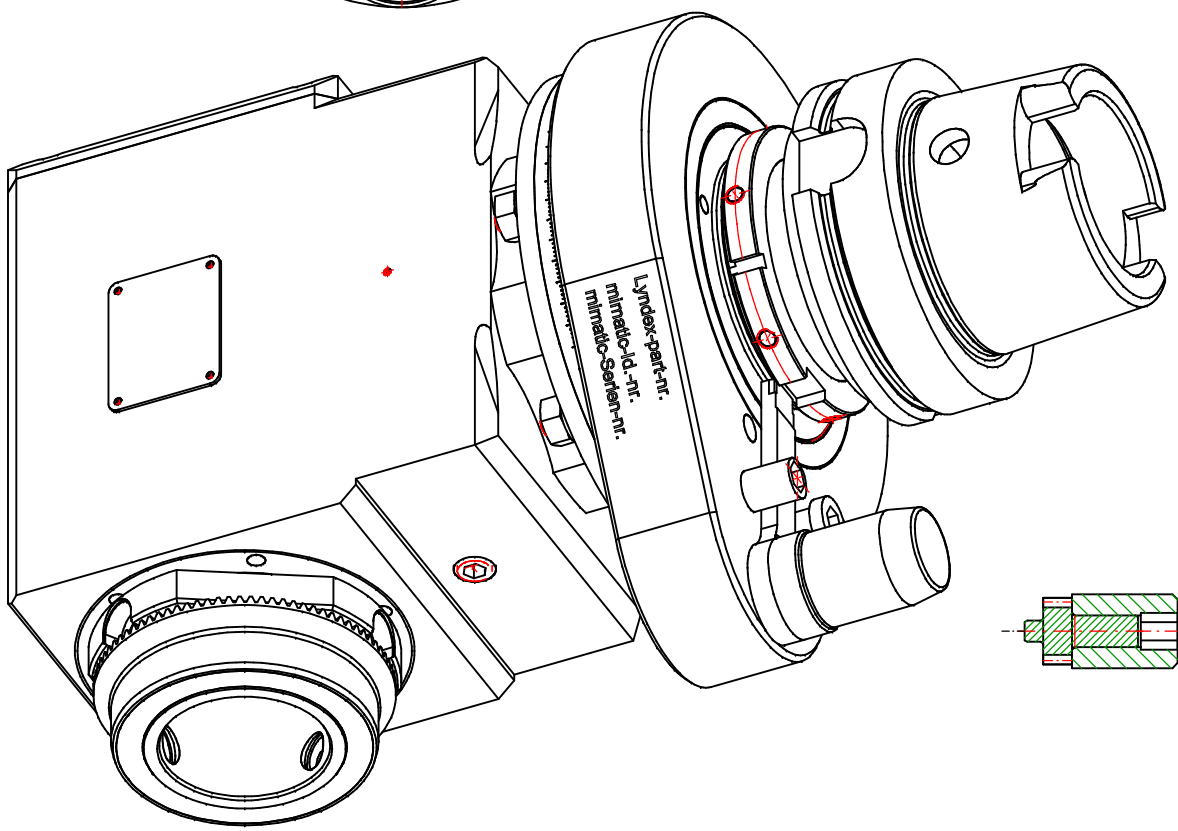

Schlüssel Art.-Nr.: 170419

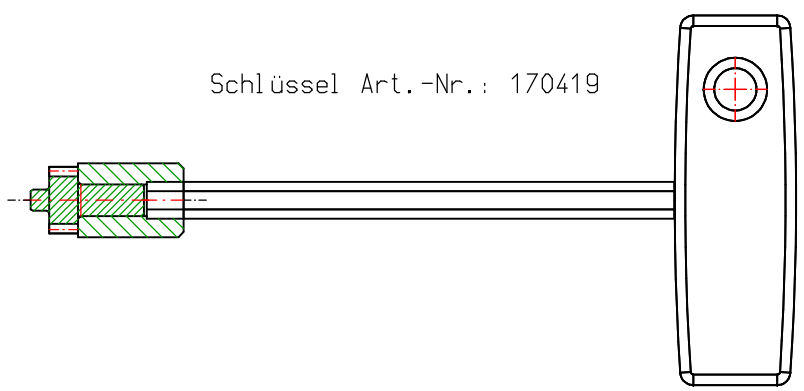

n1(max) = 5000 U/min
n2(max) = 5000 U/min
M (max) = 150 Nm
i(n1/n2) = 1 : 1

Kopf 360° drehbar
head 360° adjustable

kein Kühlmittel
no coolant

Drehrichtungsumkehr
direction of rotation reversal

Gewicht ca. 16,5 kg
weight around 16,5 kg

A189515 ID-Nr.	Allg. Tol. ISO 2768-m 19.10.2016	ZWN-BL	Maßstab 1:1
manuelle Änderung			Werkstoff: Maßblatt
	Datum	Name	
	Bearb. 19.10.2016	Ess	mimatic Tool Systems
	Gepr. 19.10.2016	Ess	mimatic GmbH 87488 Betzigau – Westendstraße 3
	F/M/Q		Tel.: 0831/57444-0 Fax.: -90
	CAD: C:00129289.SZA		
	Zeichnungs-Nr.: 00050715		WK-SW9-HSK100-MI63-0 1:1 L225 L1=105 LN-PIN
Zust. Änderung Datum Name	Urspr. 00037797		Ers. f.: Ers. d.: ESS
			Blatt Bl.