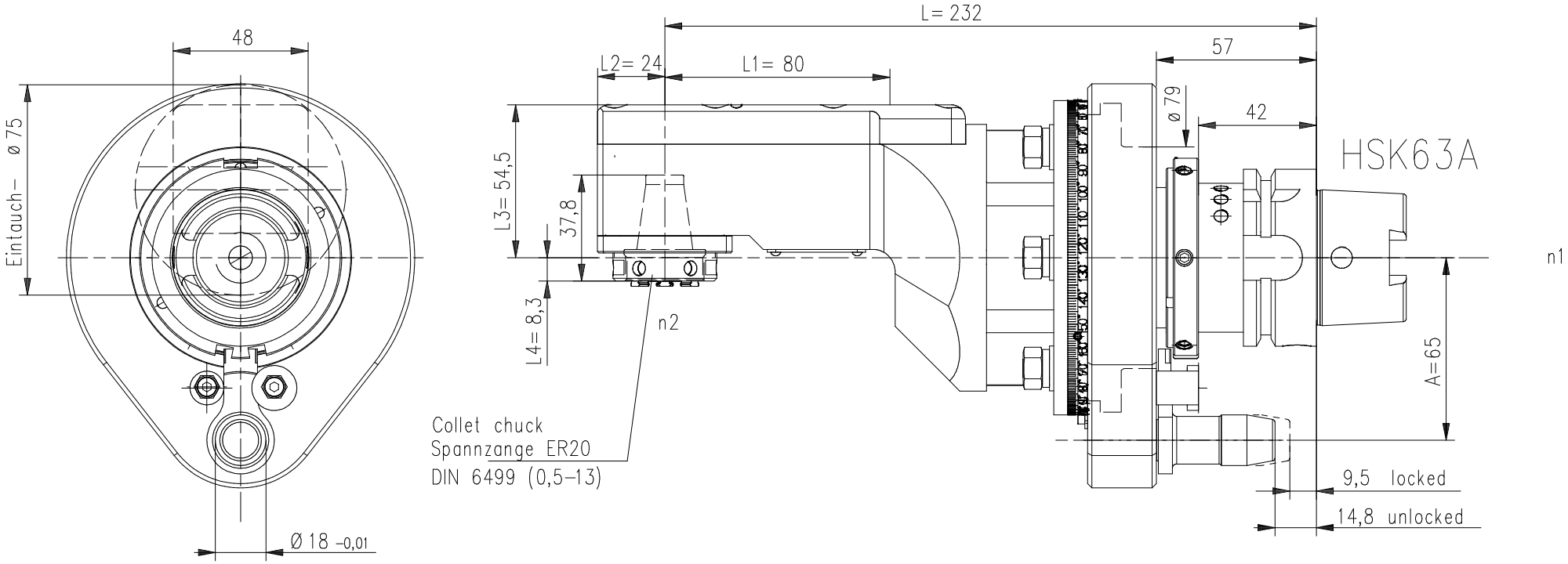

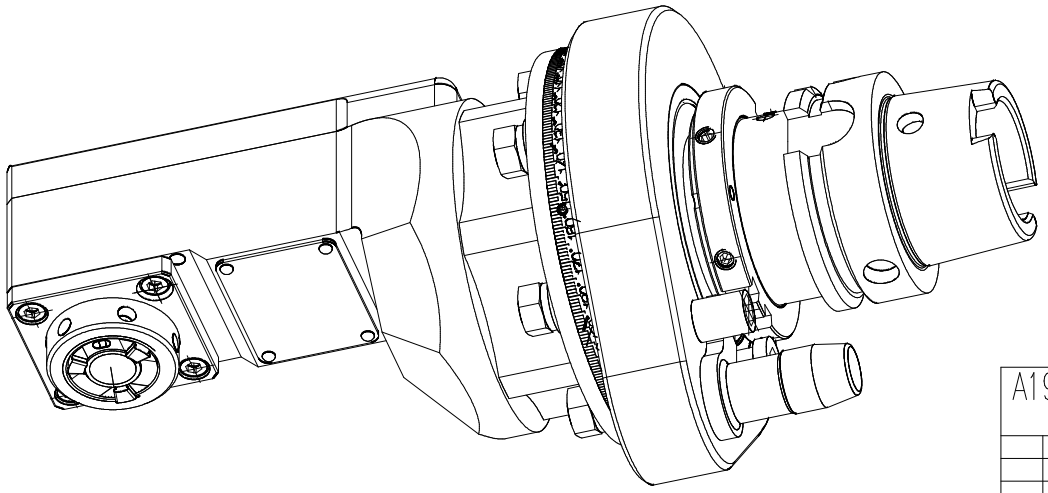

n1(max) = 10 000 U/min
n2(max) = 10 000 U/min
M (max) = 15 Nm
i(n1/n2) = 1 : 1

kein Kühlmittel
no coolant

Kopf 360° drehbar
head 360° rotatable

Drehrichtungsumkehr
direction of rotation reversal

Gewicht ca. 6kg
weight around 6kg

A198955	ID-Nr.	Allg.Tol. ISO 2768-mK	ZWN-Bl.	Maßstab 1:1,5	
				Werkstoff: Maßblatt	
manuelle Änderung					
		Datum	Name	mimatic® Tool Systems	
		Bearb. 15.06.2021	Schmalholz		
		Gepr. 15.06.2021	Schmalholz		
		F/M/Q			
		CAD: 00165338.SZA		mimatic GmbH 87488 Betzigau – Westendstraße 3 Tel.: 0831/57444-0 Fax.: -90	
		Zeichnungs-Nr.: 00059101		WK-ZWS3-HSK63-ER20-O	Blatt
				1:1 L232 L1=80	Bl.
Zust.	Änderung	Datum	Name	Ersatzspr. 00022537	Ers. f.: Ers. d.: