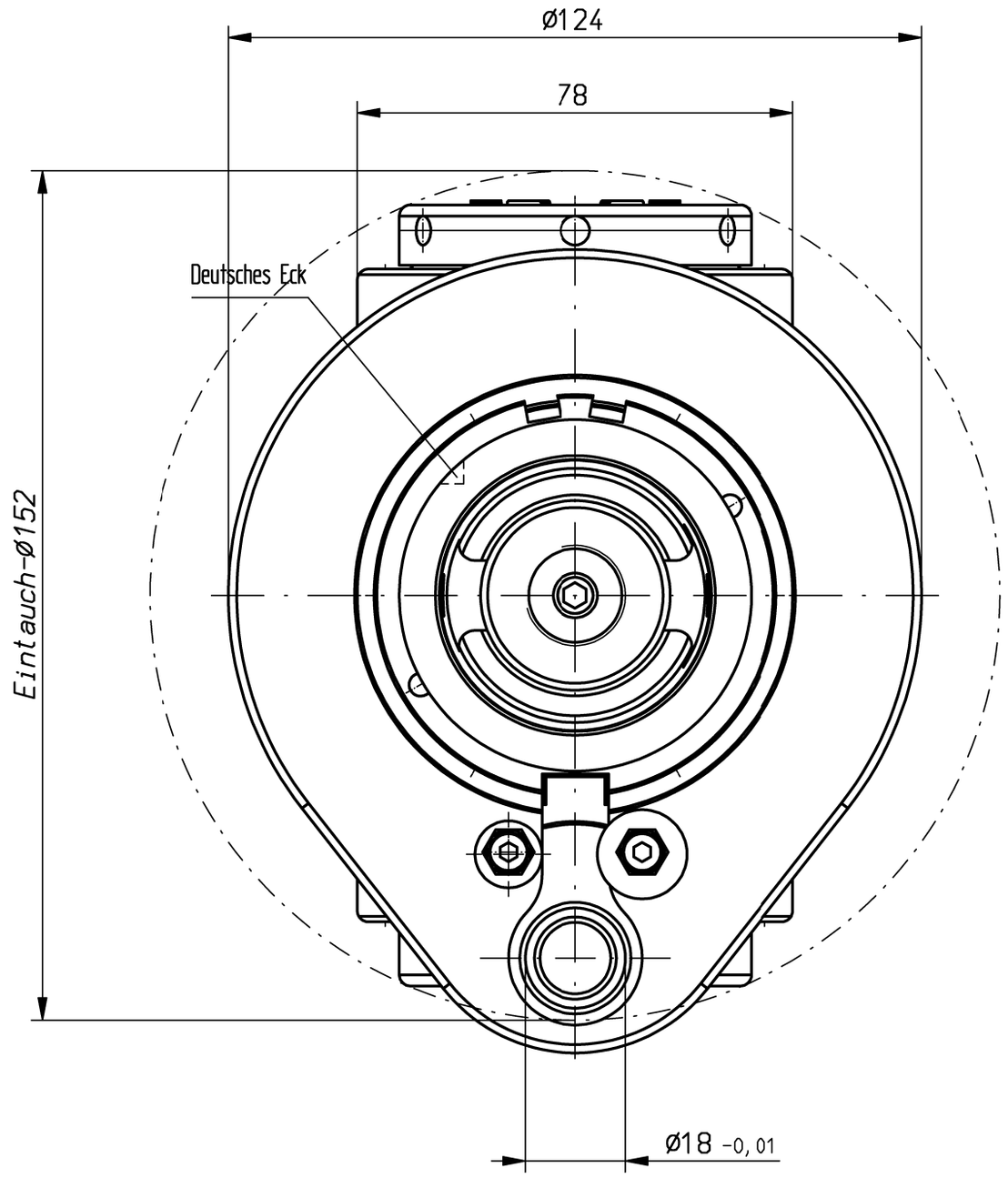

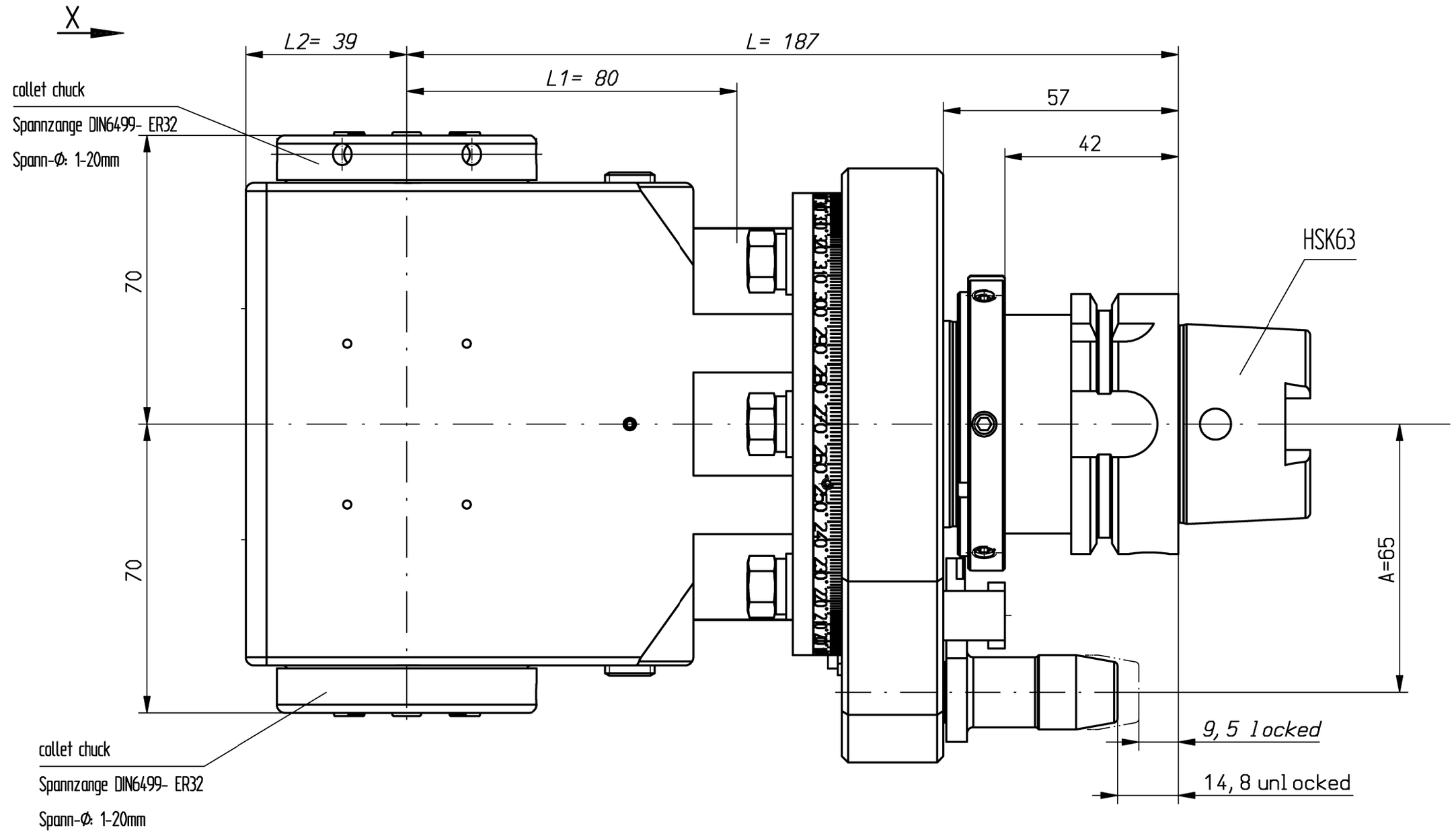

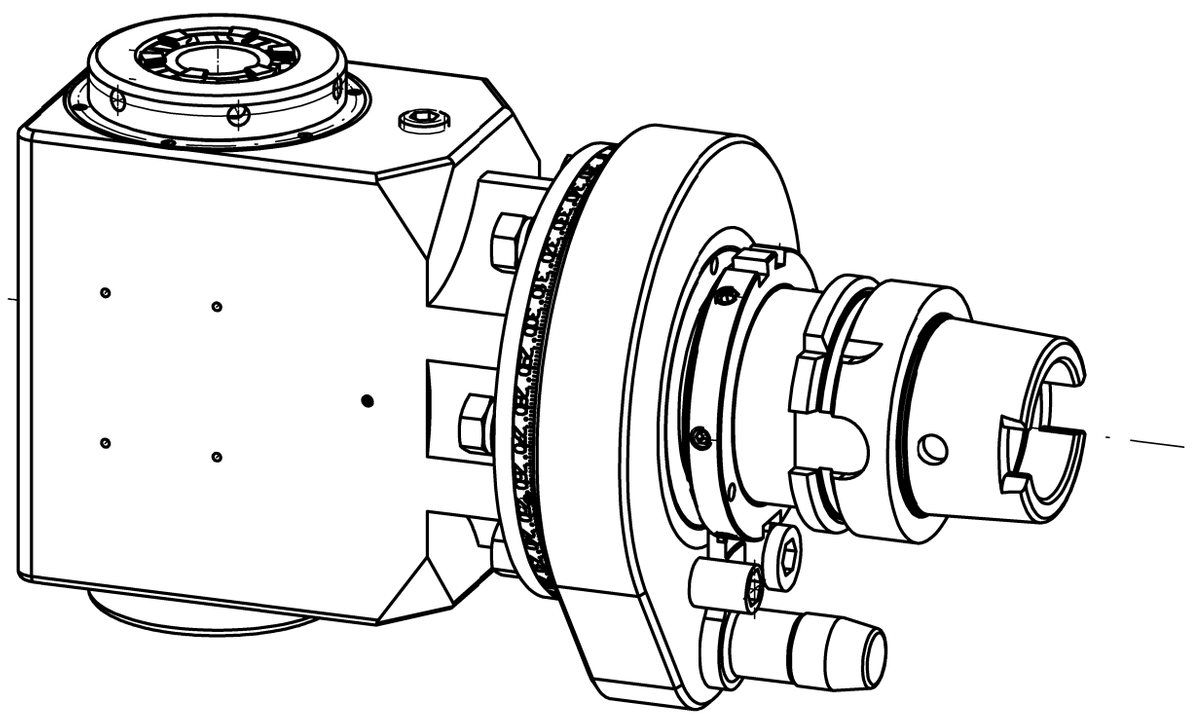

n1(max) = 6500 U/min
n2(max) = 6500 U/min
M (max) = 70 Nm
i(n1/n2) = 1 : 1

Kopf 360° drehbar
head 360° adjustable

kein Kühlmittel
no coolant

Spindeln mit unterschiedlichem Drehsinn
working arbor with different rotation
Gewicht ca. 8,9 kg
weight around 8,9 kg

A178144			ID-Nr.	Allg.Tol. ISO 2768-m 16.09.2014	ZWN-L	Maßstab 1:1	259085
	manuelle Änderung					Werkstoff: LYNDEX NIKKEN	
					Datum	Name	mimatic® Tool Systems
				Bearb.	16.09.2014	Schmalholz	
				Gepr.	16.09.2014	Holzheu	
				Norm			mimatic 87488 Betzigau – Westendstraße 3
				CAD:	C:00107420.SZA		GmbH Tel.:0831/57444-0 Fax.:-90
				Zeichnungs-Nr.: 00046211-L		WK-DW7-LN-HSK63-ER32-0 HSK63RAM-ER32-187TS	Blatt Bl.
Zust.	Änderung	Datum	Name	Urspr. 00046211		Ers. f.:	Ers. d.: Plotserver