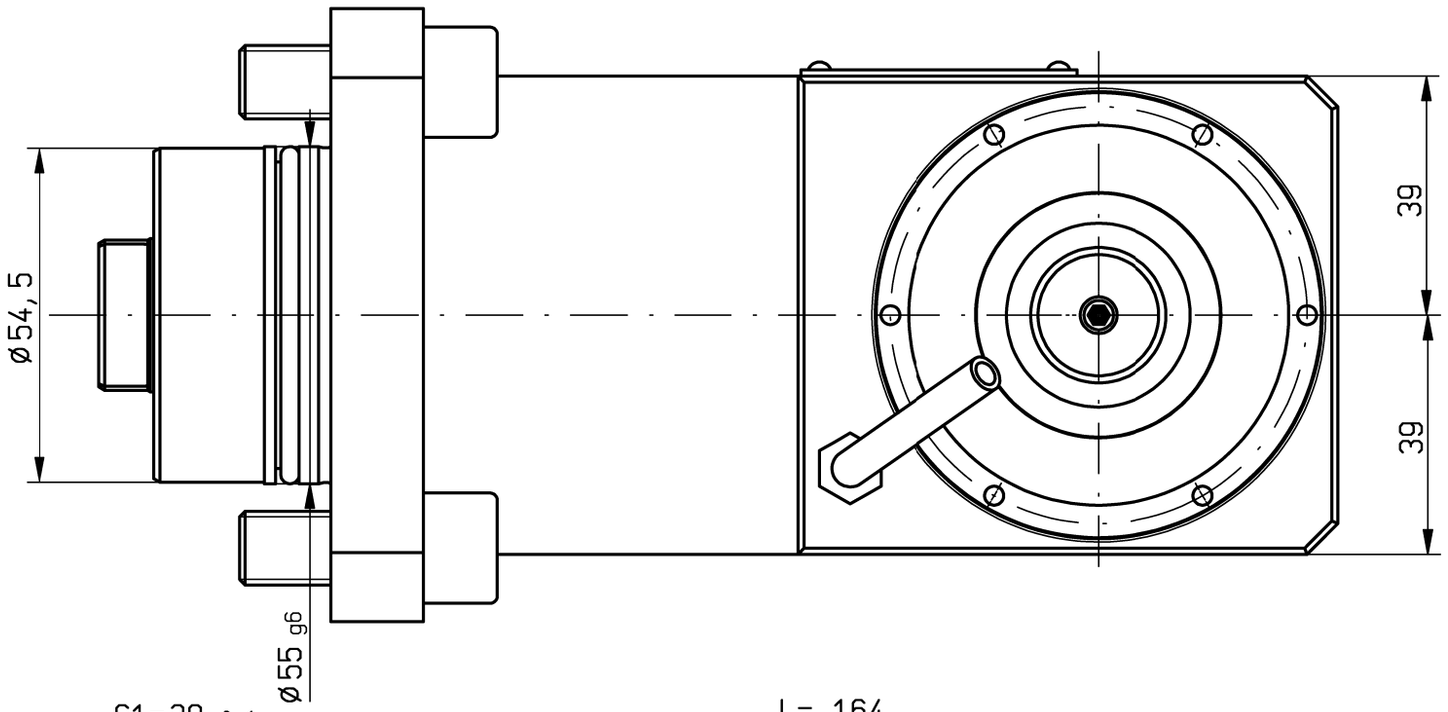

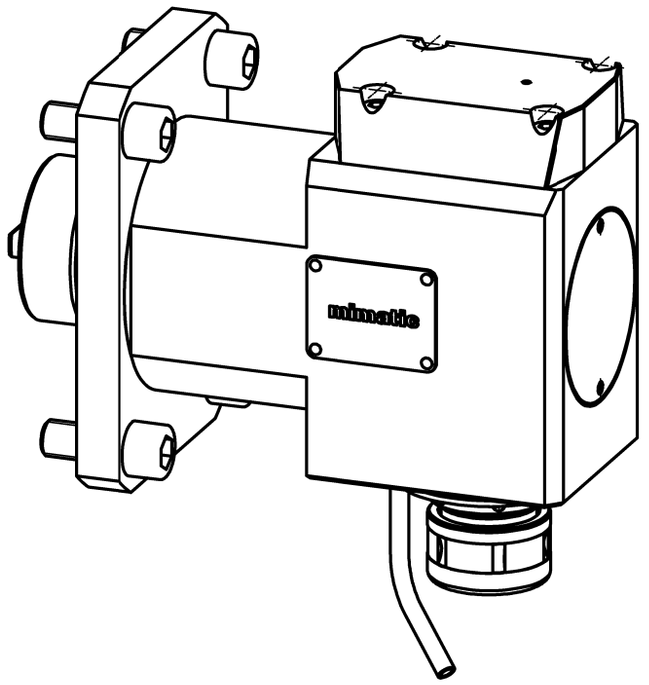

The construction is approved for manufacturing. Measures of the connected machine are checked. Please note signed modifications.			
company	dep.	name	date

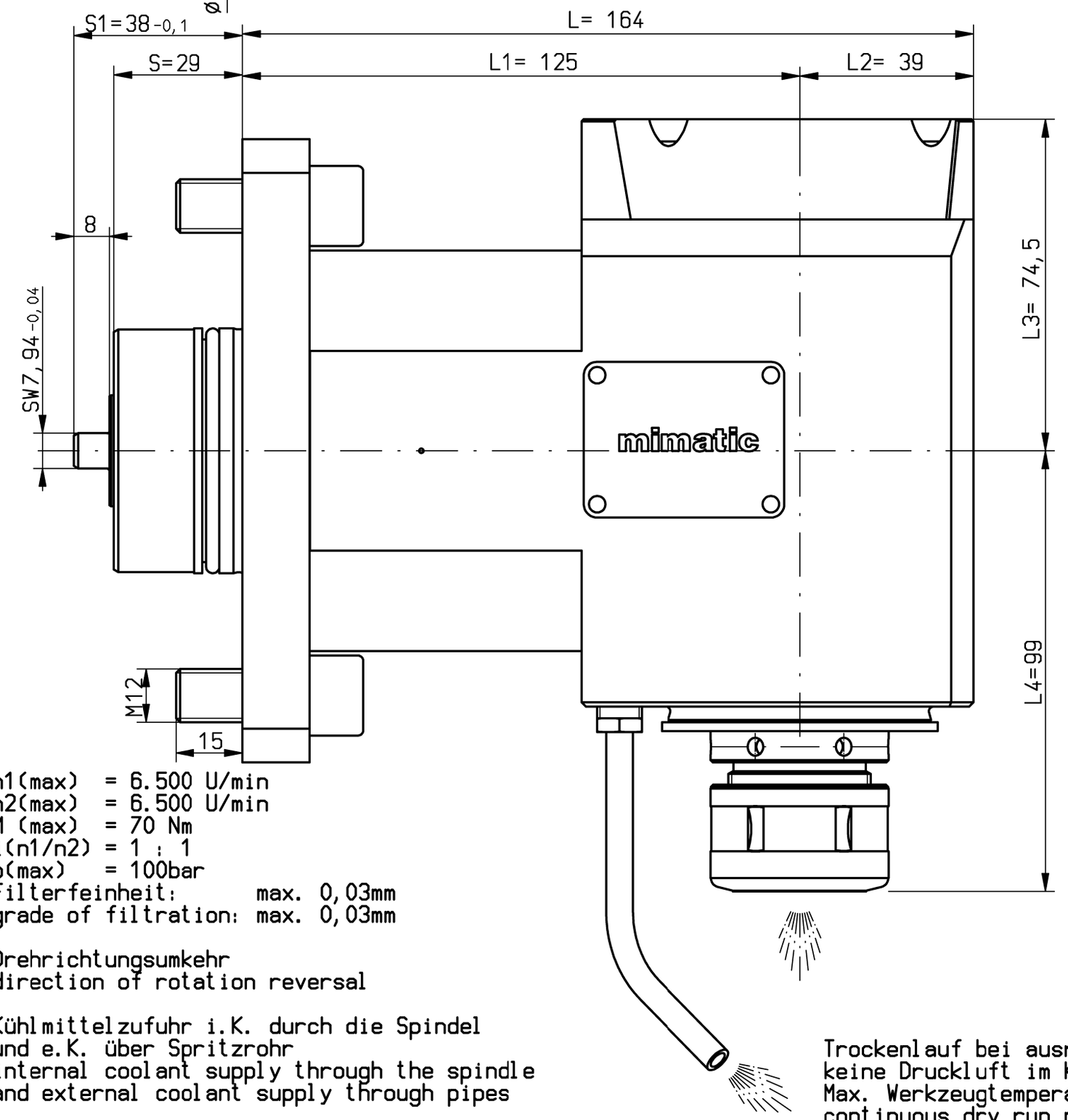

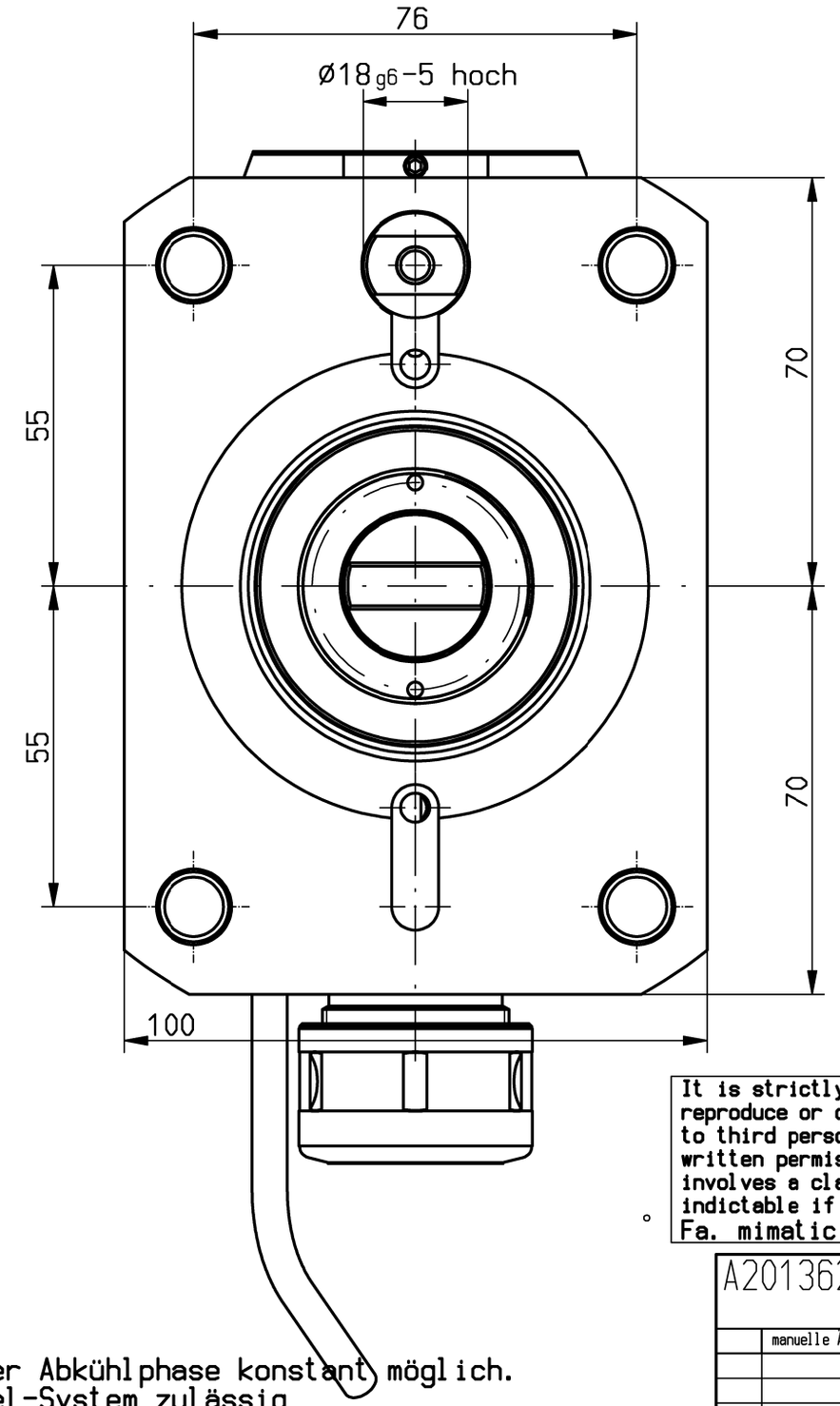

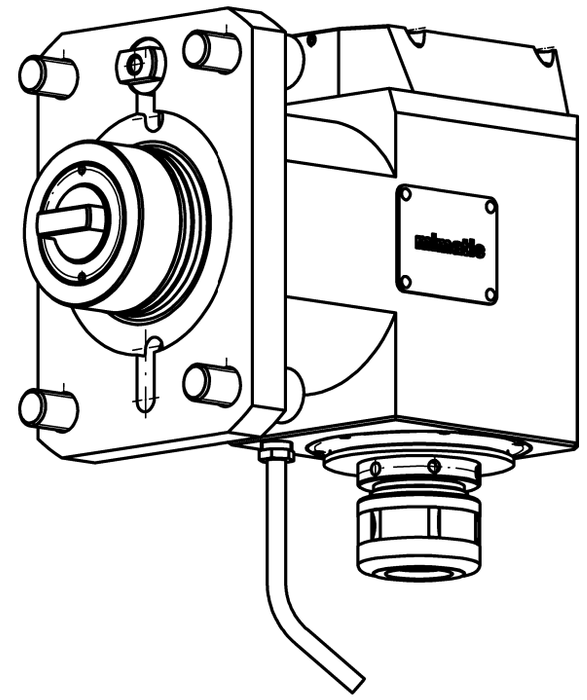

Passmaß		ob.Abmaß	unt.Abmaß
18	g6	-0,006	-0,017
55	g6	-0,01	-0,029

n1(max) = 6.500 U/min
n2(max) = 6.500 U/min
M (max) = 70 Nm
i(n1/n2) = 1 : 1
p(max) = 100bar
Filterfeinheit: max. 0,03mm
grade of filtration: max. 0,03mm

Drehrichtungsumkehr
direction of rotation reversal

Kühlmittelzufuhr i.K. durch die Spindel
und e.K. über Spritzrohr
internal coolant supply through the spindle
and external coolant supply through pipes

Gewicht ca. 9kg
weight around 9kg

Trockenlauf bei ausreichender Abkühlphase konstant möglich.
keine Druckluft im Kühlmittel-System zulässig
Max. Werkzeugtemperatur 90°C
continuous dry run possible with sufficient cooling phase.
no compressed air allowed in the cooling-system
Max. tool temperature 90°C.

It is strictly prohibited to copy, reproduce or develop these drawings to third persons without having our written permission. A copyright viotation involves a claim for demages and is indictable if it is premediative done.
Fa. mimatic GmbH

Diese Zeichnung darf ohne unsere Genehmigung weder kopiert, noch vervielfältigt, noch Dritten zugänglich gemacht werden. Zuwiderhandlungen verpflichten zu Schadenersatz und sind bei Vorsatz strafbar
(Urheberrechtsgesetz vom 09.09.1965)
Fa. mimatic GmbH

A201362	ID-Nr.	Allg.Tol. ISO 2768-m 29.08.2022	ZWN-BL	Maßstab 1:1		22205145
				Werkstoff: Maßblatt		
	manuelle Änderung			Datum	Name	
				Bearb. 24.08.2022	Holzheu	
				Gepr. 29.08.2022	Holzheu	
				F/M/Q		
				CAD: C:00172963.SZA		
				Zeichnungs-Nr.: 00061046		
Zust.	Änderung	Datum	Name	Urspr. 00060142		

mimatic® Tool Systems
mimatic GmbH 87488 Betzigau – Westendstraße 3
Tel.: 0831/57444-0 Fax.: -90

AGW-MU-C-55-SK16-I-DU-125
1:1 L125 MD100/200 100bar

Blatt Bl.

Ers. f.: Ers. d.: Plotserver