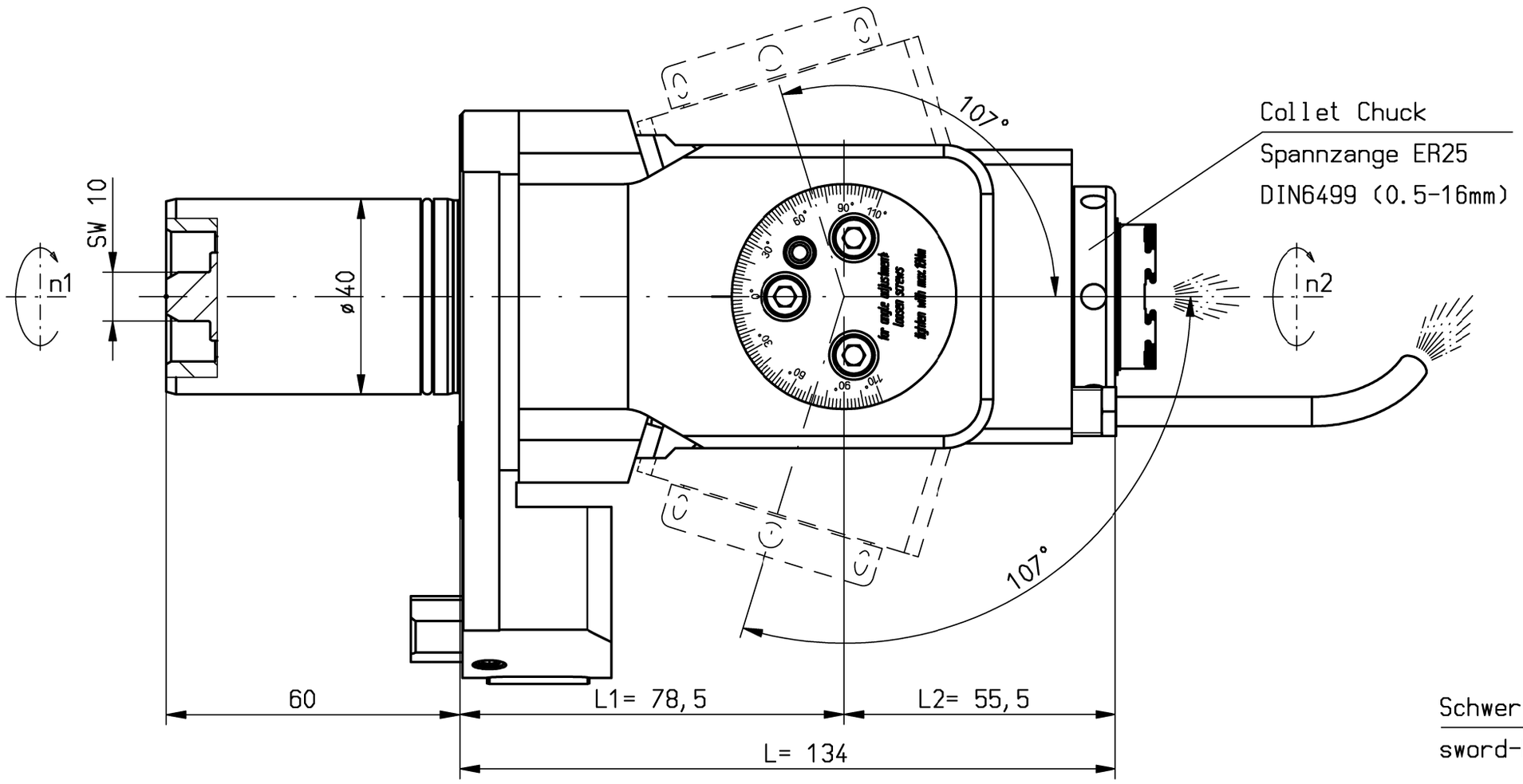

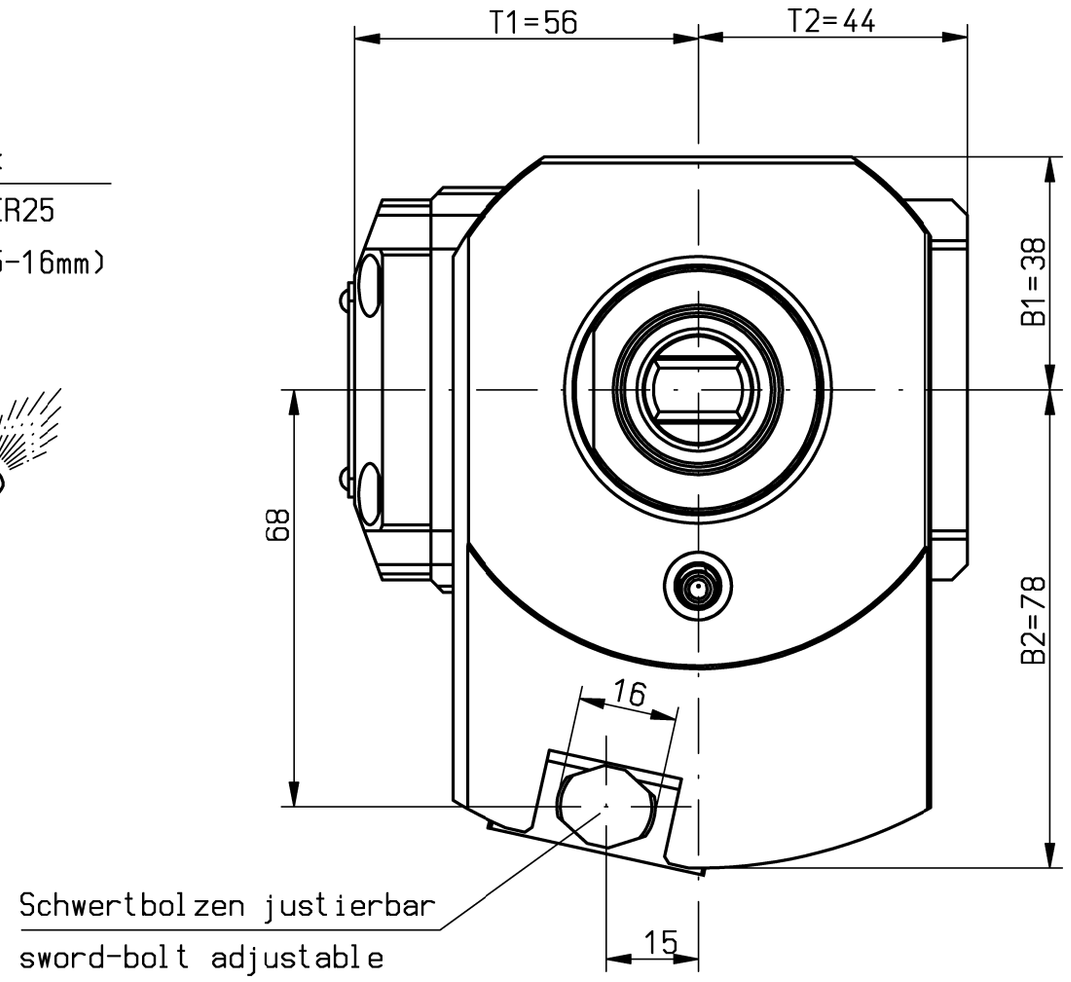

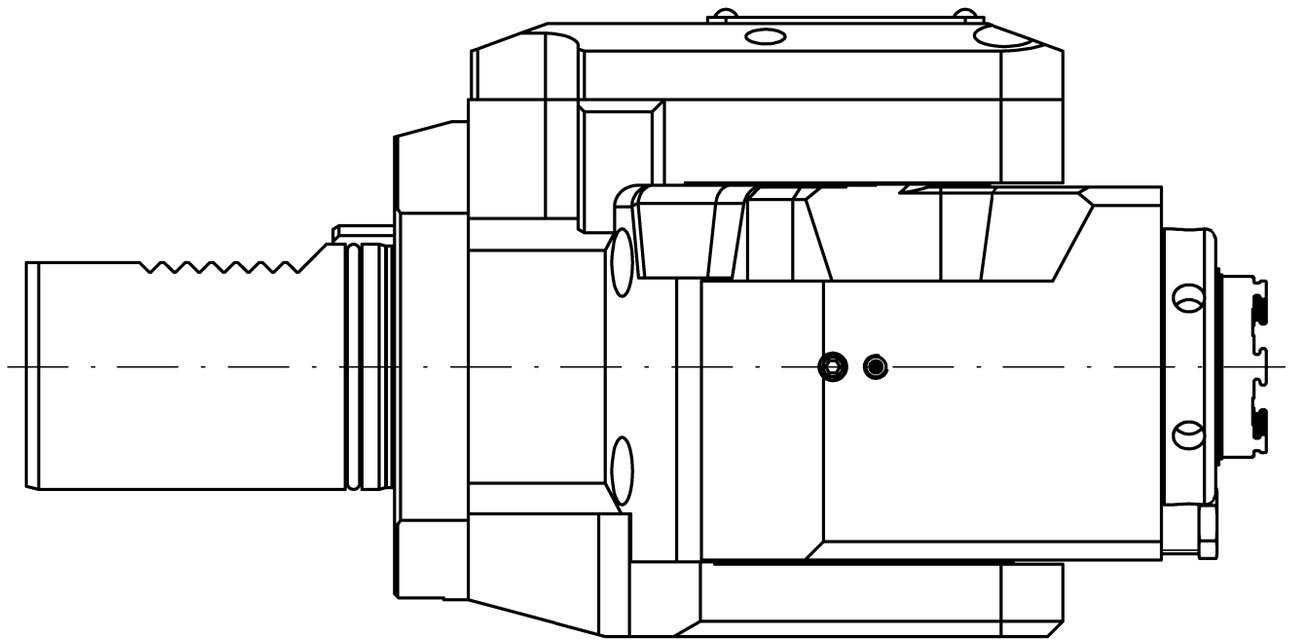

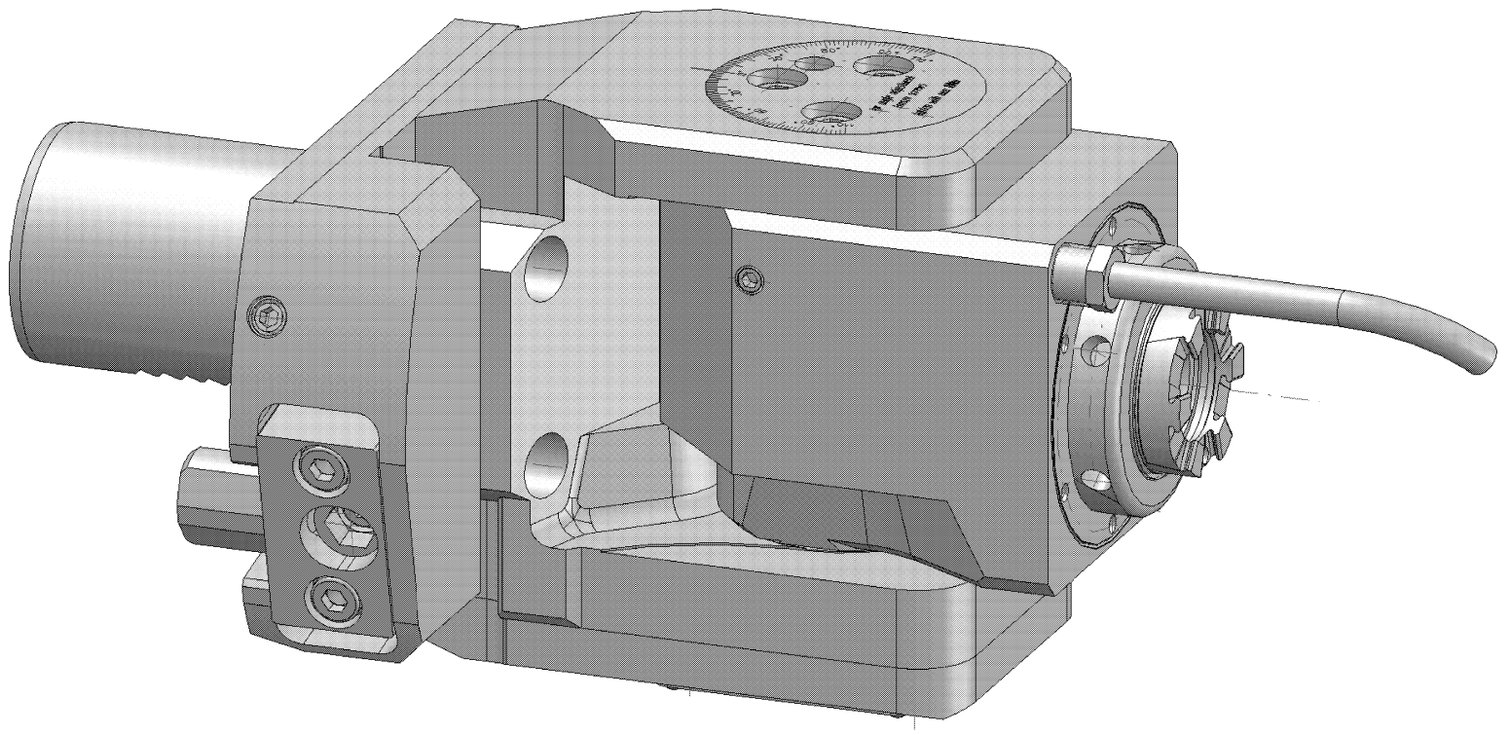

Trockenlauf bei ausreichender Abkühlphase konstant möglich.
Max. Werkzeugtemperatur 90°C
continuous dry run possible with sufficient cooling phase.
Max. tool temperature 90°C.

n1(max) = 6000 U/min
n2(max) = 12000 U/min
M (max) = 12 Nm
i(n1/n2) = 1 : 2
p(max) = 70bar
Filterfeinheit: max. 0,05mm
grade of filtration: max. 0,05mm

keine Drehrichtungsumkehr
direction of rotation not reversal

Kühlmittelzufuhr i.K. durch die Spindel
und e.K. über Spritzrohr
internal coolant supply through the spindle
and external coolant supply through pipes

Gewicht ca. 6kg
weigth around 6kg

It is strictly prohibited to copy, reproduce or develop these drawings to third persons without having our written permission. A copyright violation involves a claim for demages and is indictable if it is premediative done.
Fa. mimatic GmbH

Diese Zeichnung darf ohne unsere Genehmigung weder kopiert, noch vervielfältigt, noch Dritten zugänglich gemacht werden. Zuwiderhandlungen verpflichten zu Schadenersatz und sind bei Vorsatz strafbar
(Urheberrechtsgesetz vom 09.09.1965)
Fa. mimatic GmbH

A192556			ID-Nr.	Allg.Tol. ISO 2768-m 13.06.2019		ZWN-BL	Maßstab 1:1
	manuelle Änderung				Datum	Name	Werkstoff: Maßblatt
				Bearb.	25.05.2018	Gessner	mimatic® Tool Systems
				Gepr.	25.05.2018	Gessner	mimatic 87488 Betzigau – Westendstraße 3
				F/M/Q			GmbH Tel.: 0831/57444-0 Fax.: -90
				CAD: C:00144656.SZA			
				Zeichnungs-Nr.: 00054165			AGW-MA-02-40-ER25-I Blatt
							1:2 L1=78.5 S1=60 12Nm Bl.
Zust.	Änderung	Datum	Name	Urspr. 00053674			Ers. f.: Ersetzt d.: Plotserver