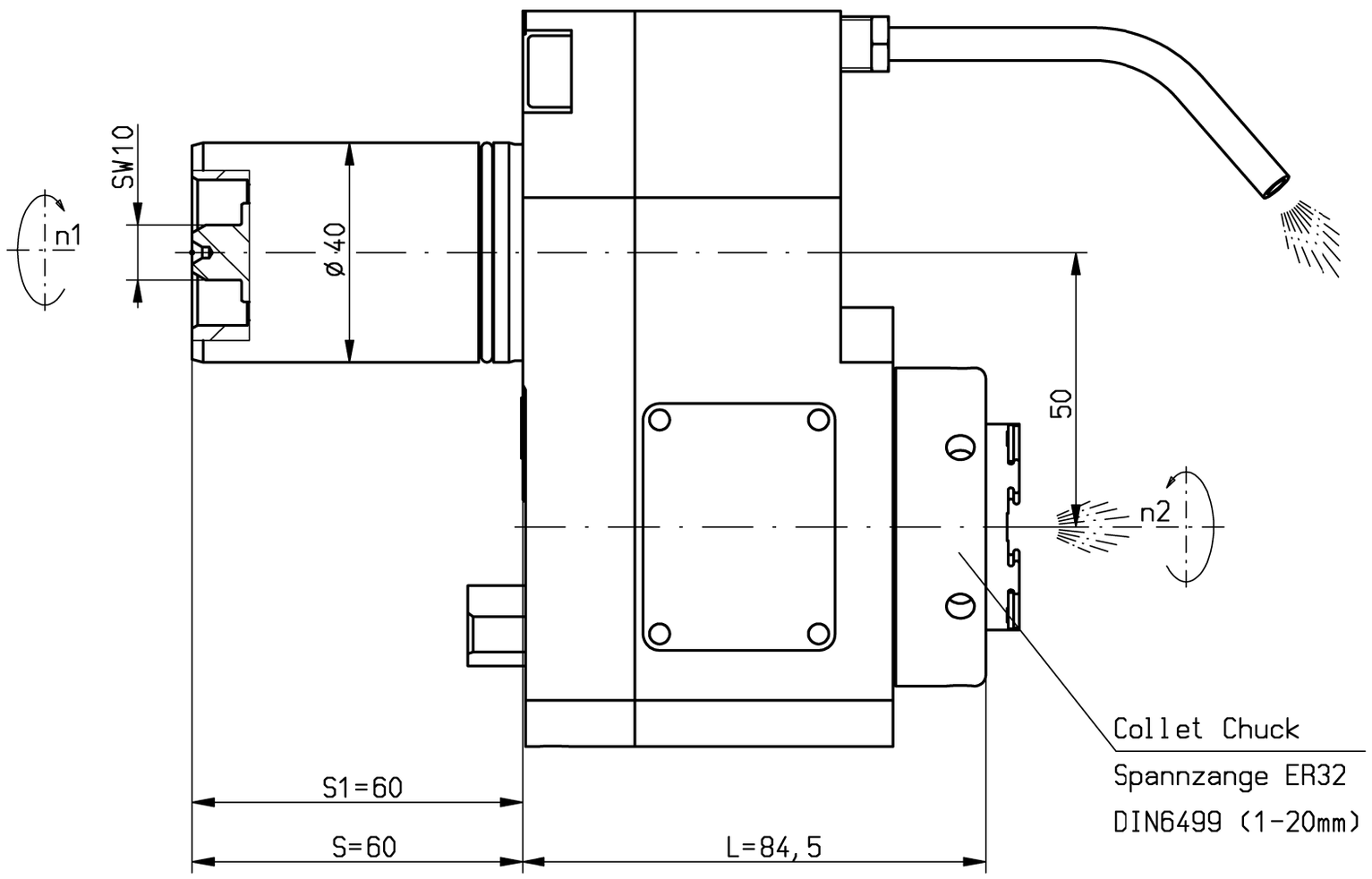

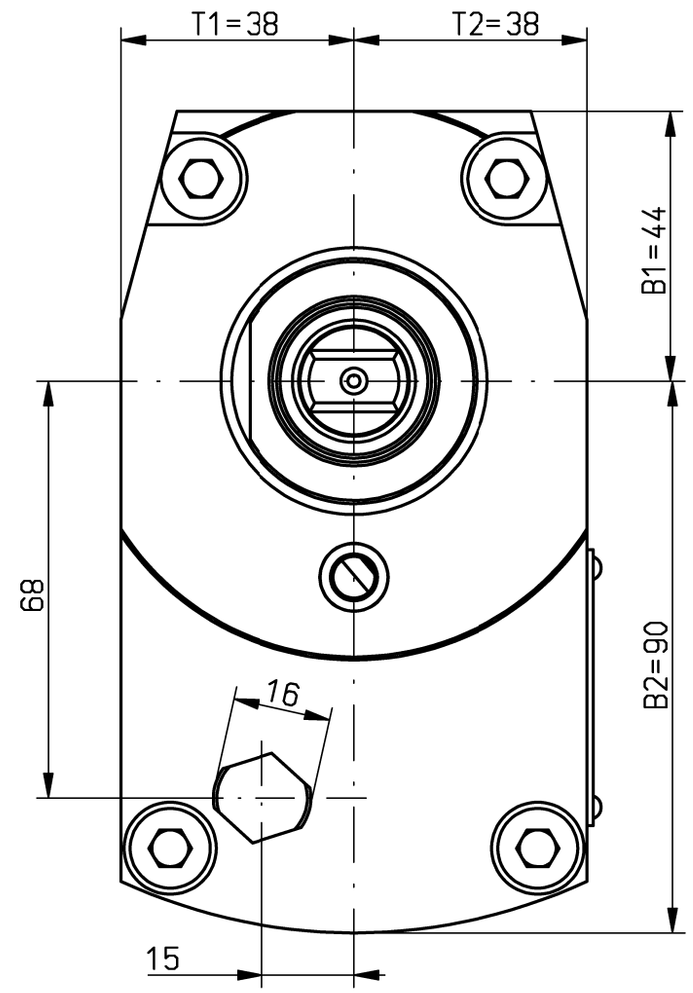

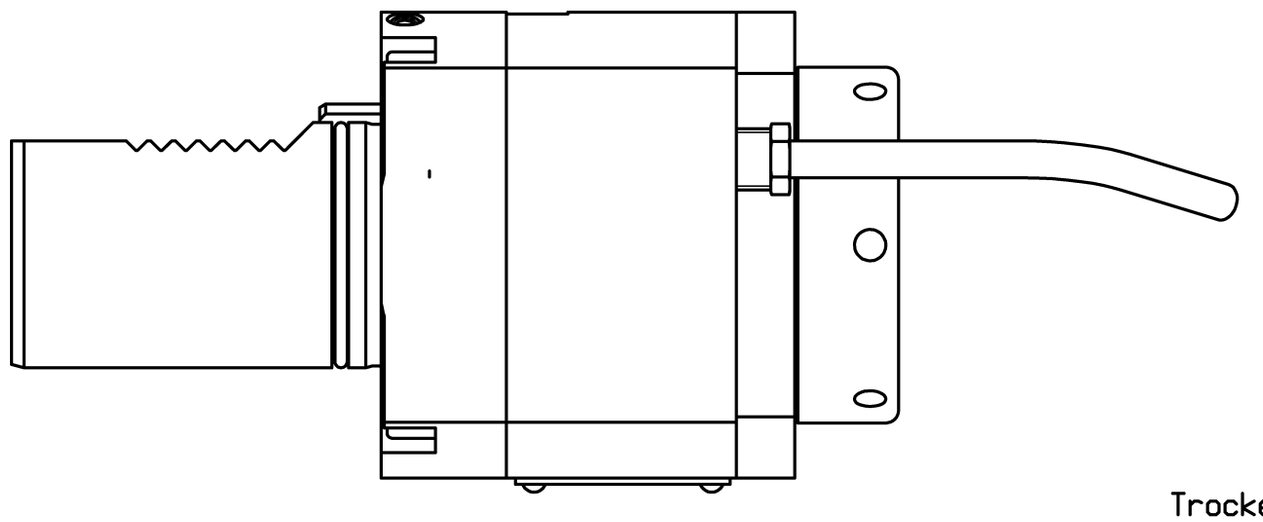

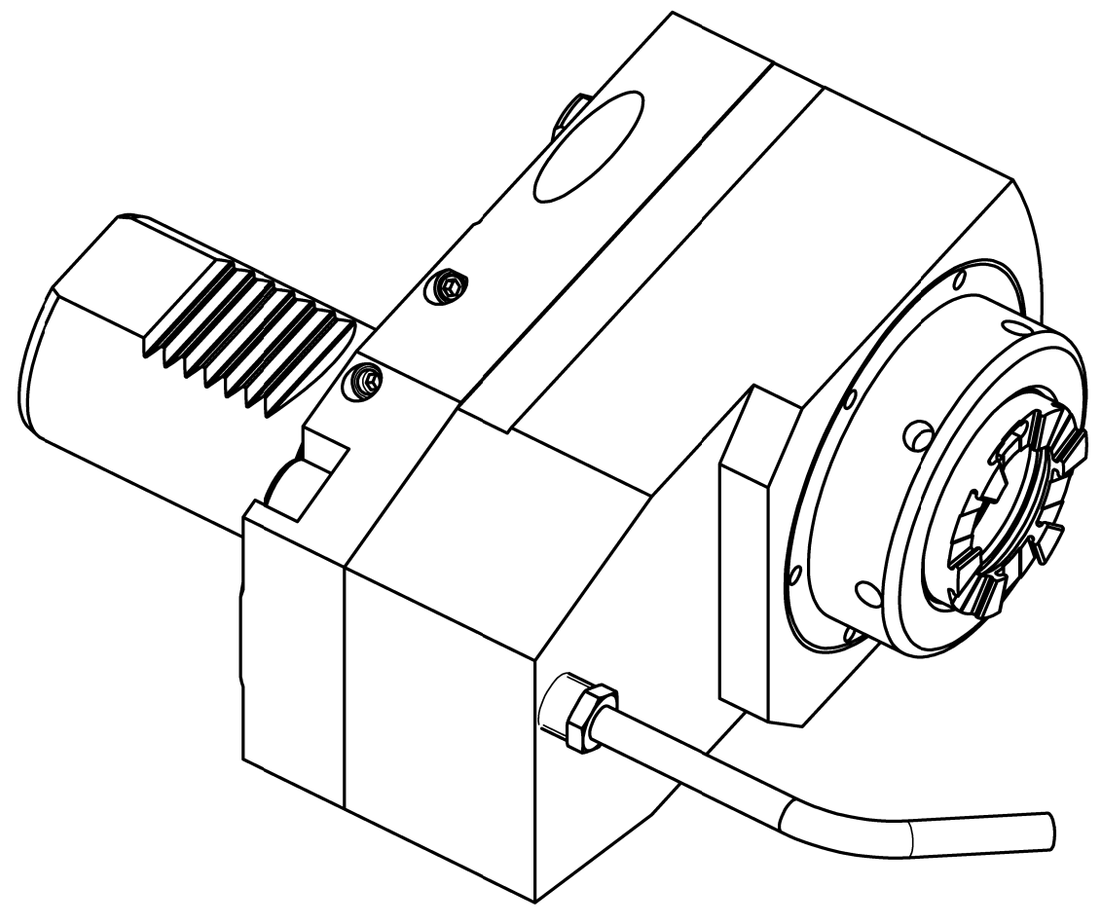

machine interface:

MAZAK

Multiplex 610 (12x)/6100 (16x)/6200 (16x)

Trockenlauf konstant möglich
continuous dry run possible

n1(max) = 8.500 U/min
n2(max) = 8.500 U/min
M (max) = 50 Nm
i(n1/n2) = 1 : 1
p(max) = 70bar

Drehrichtungsumkehr
direction of rotation reversal

Kühlmittelzufuhr i.K. durch die Spindel
und e.K. über Spritzrohr
internal coolant supply through the spindle
and external coolant supply through pipes

Gewicht ca. 5kg
weigth around 5kg

It is strictly prohibited to copy, reproduce or develop these drawings to third persons without having our written permission. A copyright violation involves a claim for demages and is indictable if it is premediative done.
Fa. mimatic GmbH

Diese Zeichnung darf ohne unsere Genehmigung weder kopiert, noch vervielfältigt, noch Dritten zugänglich gemacht werden. Zuwiderhandlungen verpflichten zu Schadenersatz und sind bei Vorsatz strafbar
(Urheberrechtsgesetz vom 09.09.1965)
Fa. mimatic GmbH

A124252 ID-Nr.				Allg.Tol.		ZWN-BL	Maßstab 1:1
A05.0611.7142.505				ISO 2768-m 07.06.2019			Werkstoff: Maßblatt
	manuelle Änderung				Datum	Name	
07	Bemaßung	07.06.2019	Ess	Bearb.	06.02.2004	gessner	mimatic® Tool Systems
06	Maßblatt aktualisier	23.05.2018	Gessn	Gepr.	07.06.2019	Ess	mimatic 87488 Betzigau – Westendstraße 3
05	Standard 2016	11.10.2017	Gessn	F/M/Q			GmbH Tel.: 0831/57444-0 Fax.: -90
04	gem. -Z aktualisiert	10.12.2014	Holzh	CAD: C:00152551.SZA			
03	KMR austauschen	25.06.2014	Arise	Zeichnungs-Nr.:			AGW-MA-B-40-ER32-I-R
02	Ausrichtfläche dazu	07.02.2011	Gessn	00016282			1:1 L=84.5 S1=60 DU MP610
01	Konstr. geändert	14.11.2005	Ge				Blatt Bl.
Zust.	Änderung	Datum	Name	Urspr. 00016282-Z			Ers. f.: Ers. d.: Plotserver