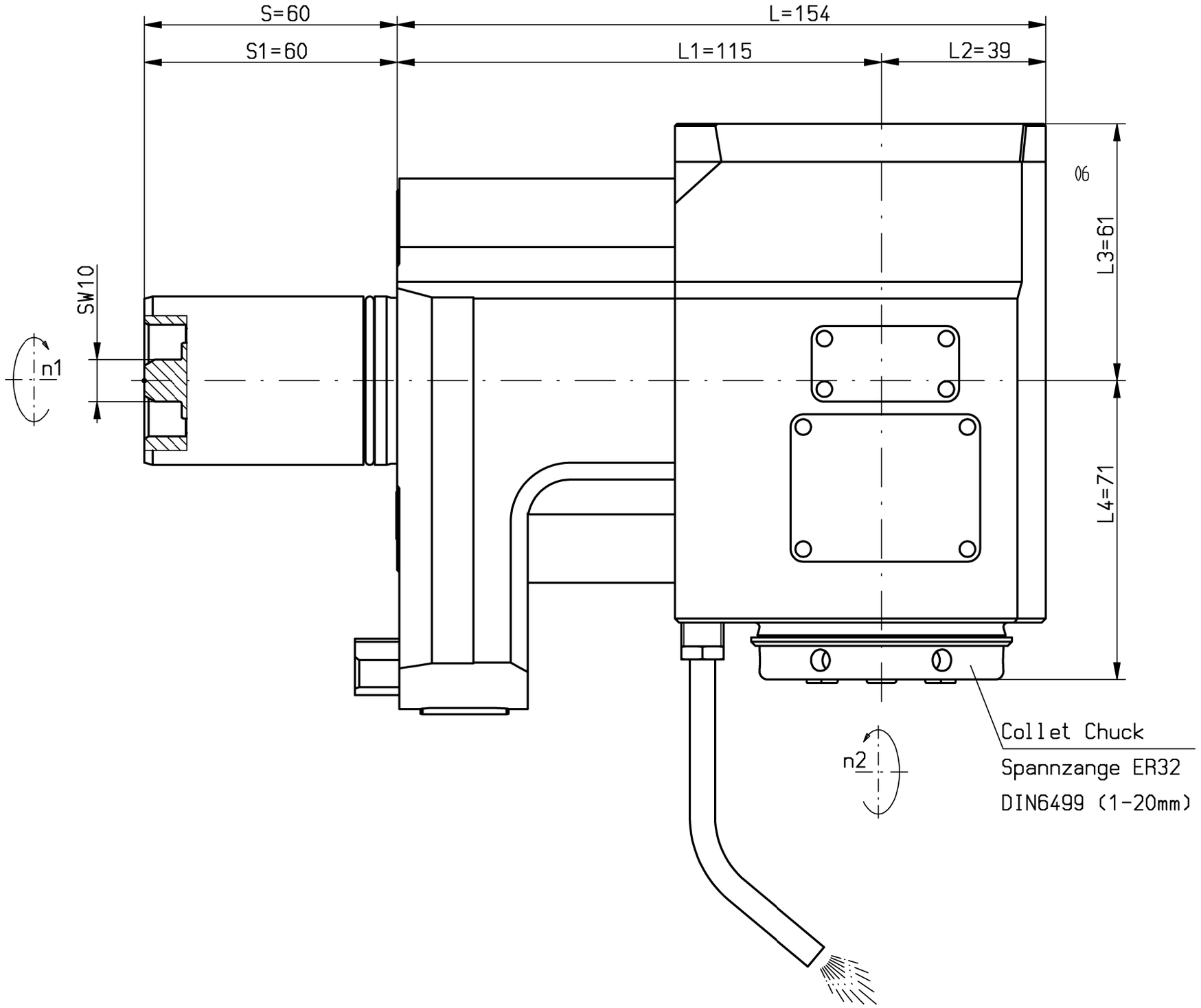

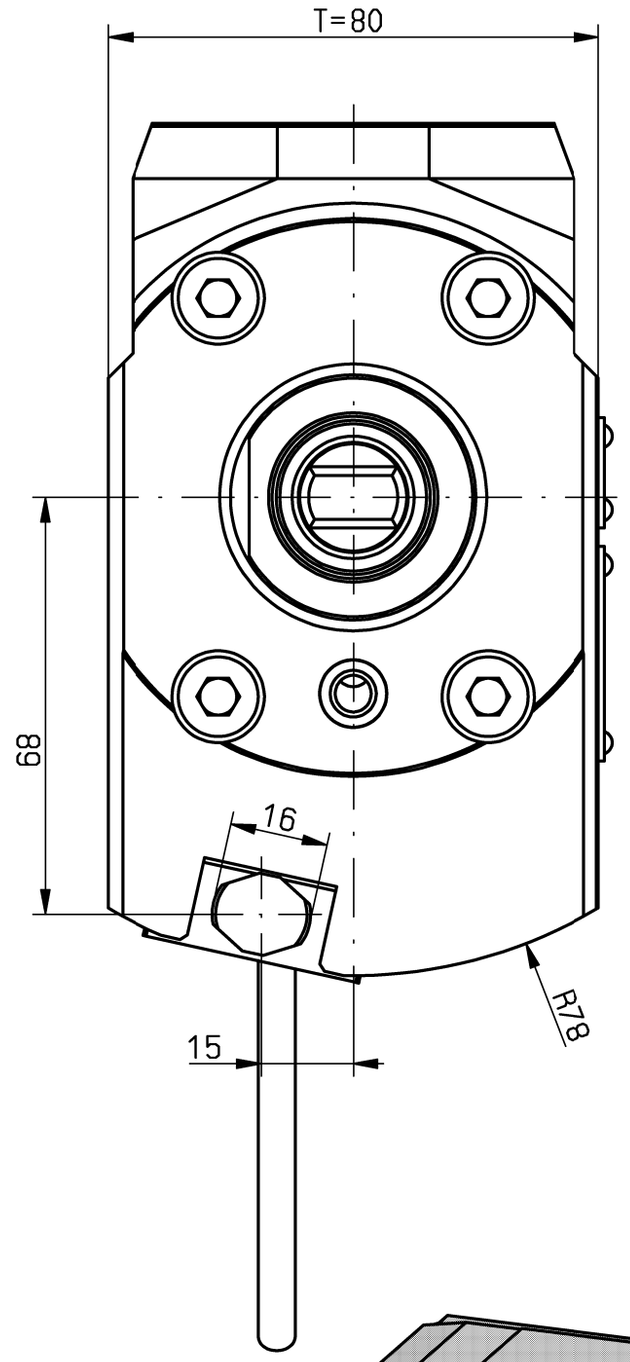

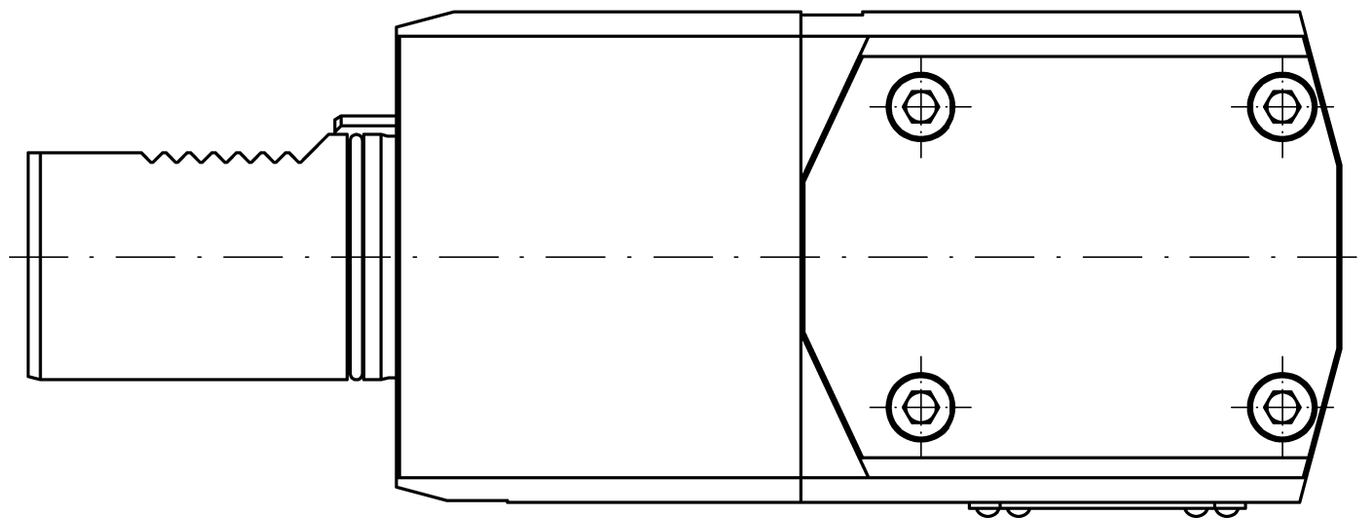

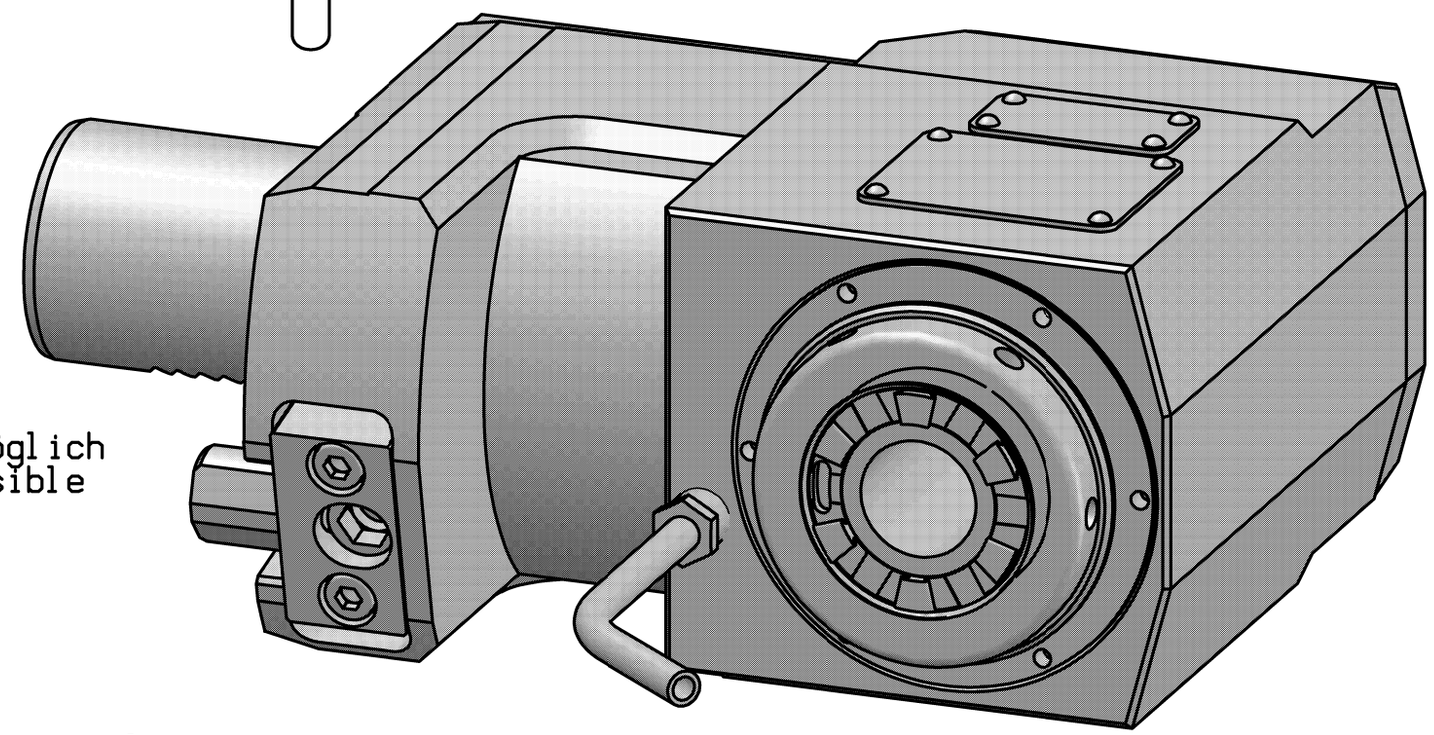

Trockenlauf konstant möglich
continuous dry run possible

n1(max) = 8500 U/min
n2(max) = 8500 U/min
M (max) = 70 Nm
i(n1/n2) = 1 : 1

Drehrichtungsumkehr
direction of rotation reversal

Kühlmittelzufuhr e.K. über Spritzrohr
external coolant supply through pipes

Kopf 180° gedreht montierbar
head 180° adjusted mountable

Gewicht ca. 9kg
weigth around 9kg

It is strictly prohibited to copy, reproduce or develop these drawings to third persons without having our written permission. A copyright viotation involves a claim for demages and is indictable if it is premediative done.
Fa. mimatic GmbH

Diese Zeichnung darf ohne unsere Genehmigung weder kopiert, noch vervielfältigt, noch Dritten zugänglich gemacht werden. Zuwiderhandlungen verpflichten zu Schadenersatz und sind bei Vorsatz strafbar
(Urheberrechtsgesetz vom 09.09.1965)
Fa. mimatic GmbH

A124610 ID-Nr.				Allg.Tol. ISO 2768-m 13.01.2020	ZWN-BL
A05.1311.7140.505					
	manuelle Änderung				
				Datum	Name
				Bearb. 07.10.1996	Holzheu
6	L3=61	23.05.2018	Gessn	Gepr. 01.10.2018	Schmalholz
5	Standard 2015	01.07.2015	Schma	F/M/Q	
4	KMR austauschen	21.05.2014	Anise	CAD: C:00144566.SZA	
3	Gewindering getausch	08.03.2011	Holzh	Zeichnungs-Nr.:	
2	Ausrichtfläche dazu	07.02.2011	Gessn	00001383	
1	Umbau auf Spindellag	19.01.2006	Dorn		
Zust.	Änderung	Datum	Name	Urspr. 00001010-Z	

Maßstab 1:1

Werkstoff:
Maßblatt

mimatic® Tool Systems
mimatic GmbH 87488 Betzigau – Westendstraße 3
Tel.: 0831/57444-0 Fax.: -90

AGW-MA-C-40-ER32-E-R
1:1 L1=115 S1=60 DU

Blatt
Bl.

Ers. f.:
Ers. d.: Plotserver