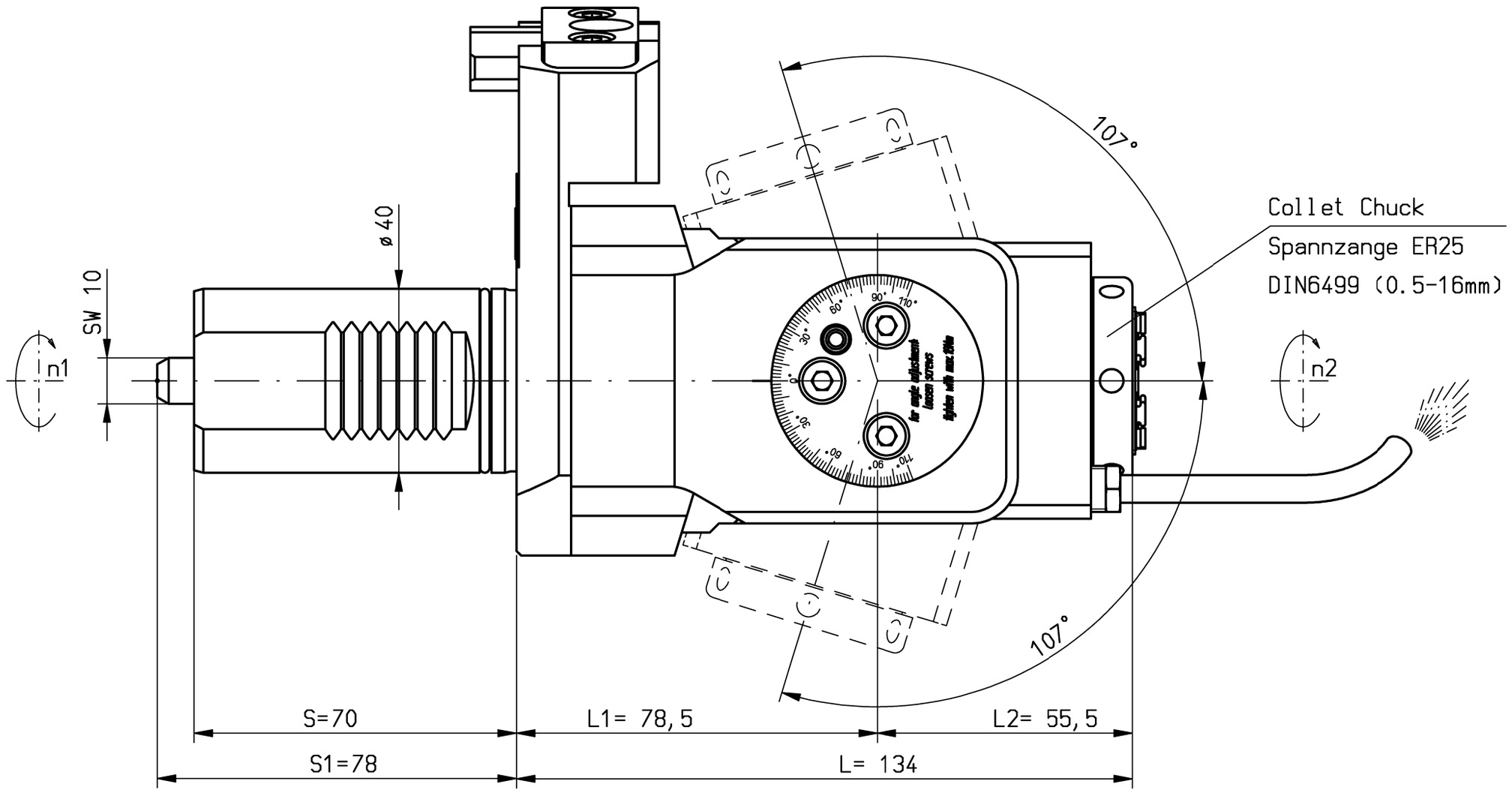

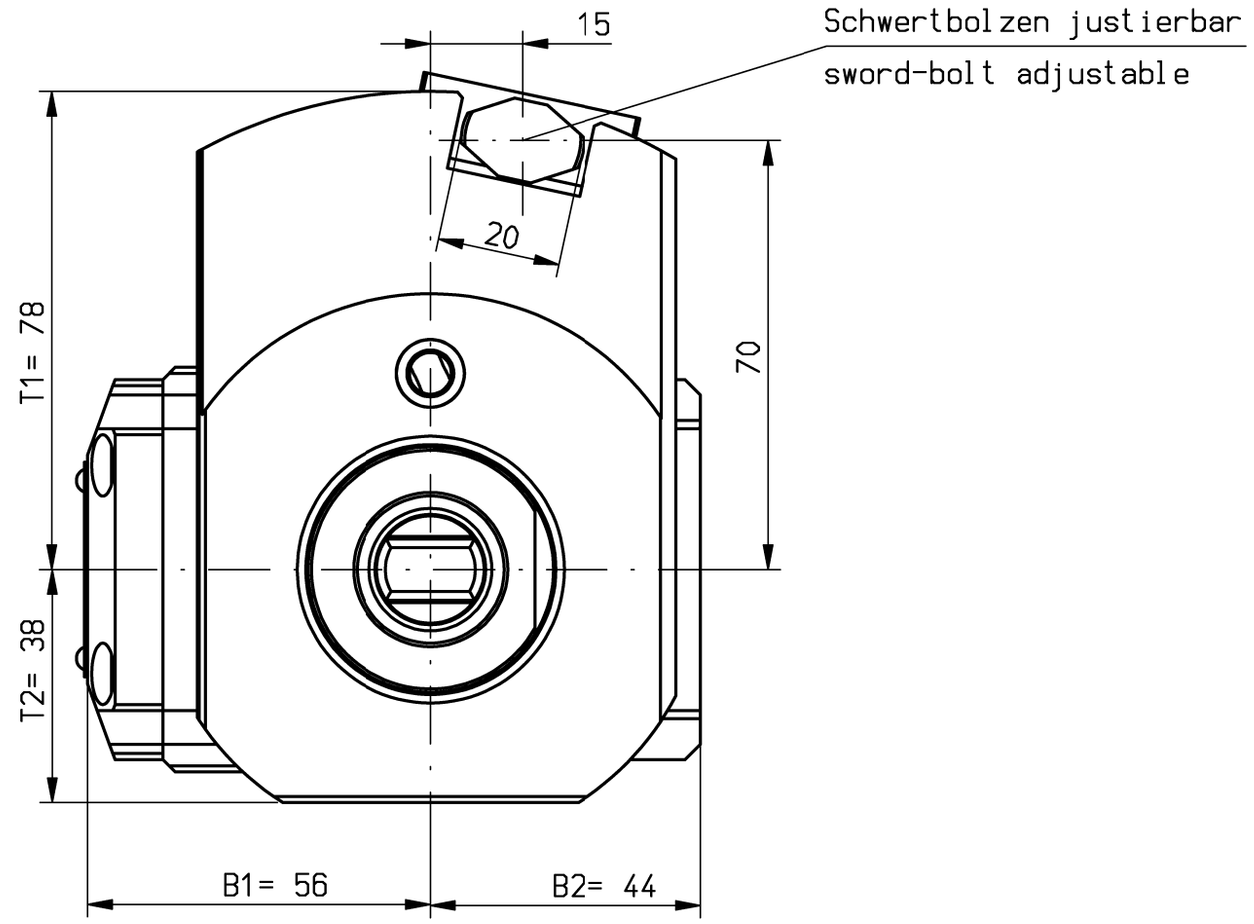

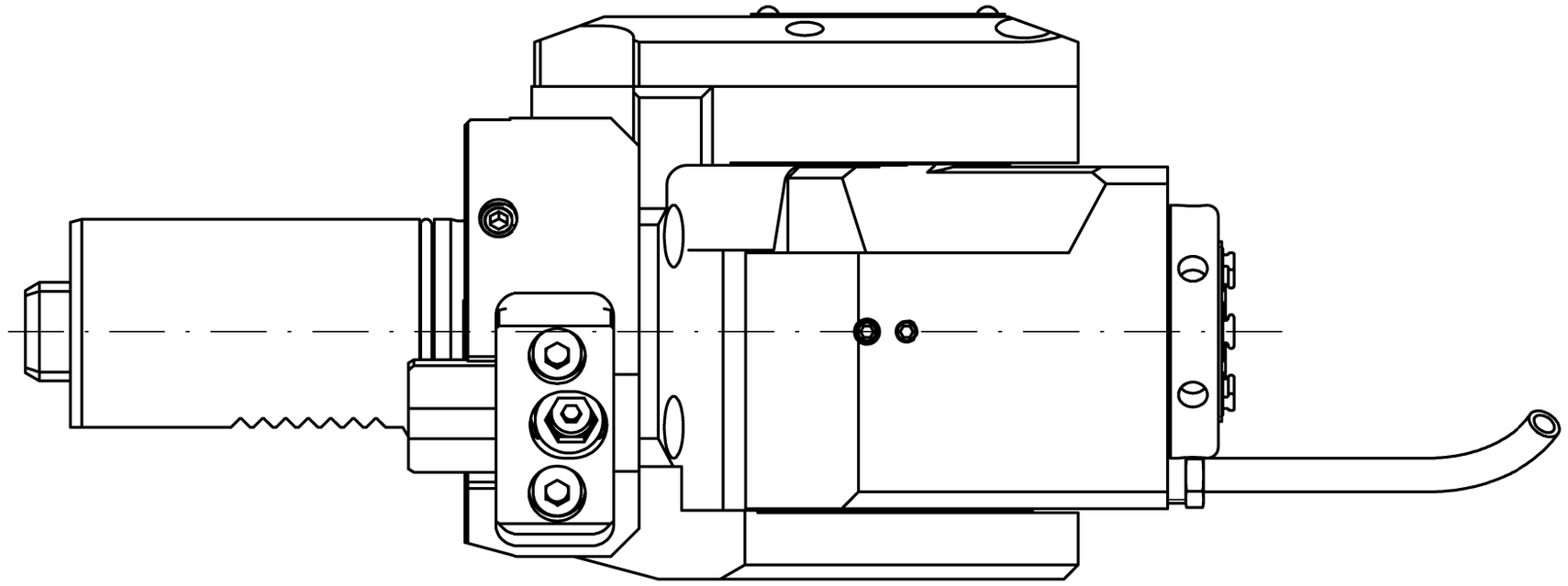

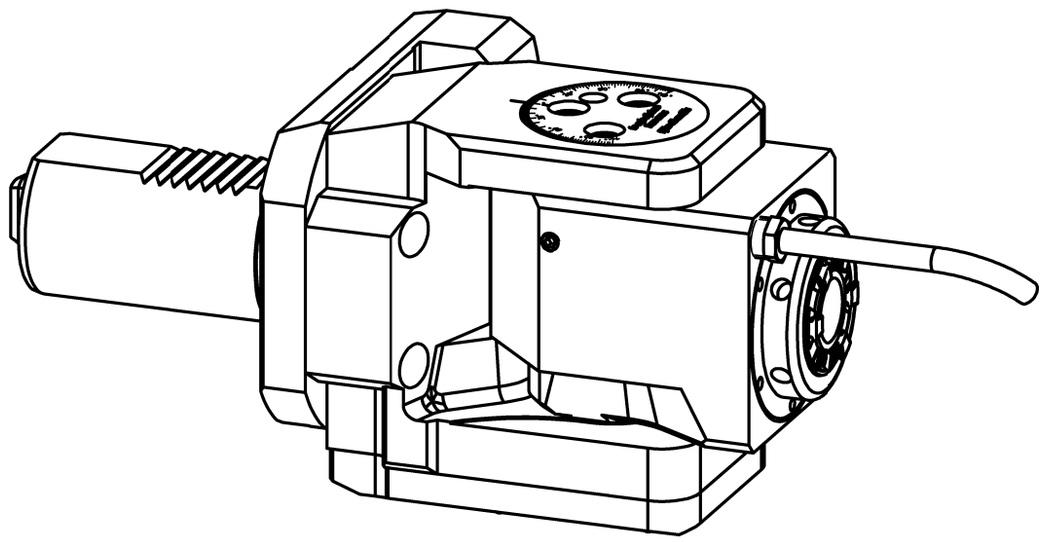

Trockenlauf bei ausreichender Abkühlphase konstant möglich.
Max. Werkzeugtemperatur 90°C
continuous dry run possible with sufficient cooling phase.
Max. tool temperature 190°F (90°C)

n1(max) = 6 000 U/min
n2(max) = 12 000 U/min
M (max) = 12 Nm
i(n1/n2) = 1 : 2
p(max) = 70bar
Filterfeinheit: max. 0,05mm
grade of filtration: max. 0,05mm

keine Drehrichtungsumkehr
direction of rotation not reversal

externe Kühlmittelzufuhr e.K. über Spritzrohr
external coolant supply through pipes

Ausführung für Haupt- und Gegenspindel
suitable for main- and sub-spindle applications

Gewicht ca. 6 kg
weigth around 6 kg

It is strictly prohibited to copy, reproduce or develop these drawings to third persons without having our written permission. A copyright violation involves a claim for demages and is indictable if it is premediative done.
Fa. mimatic GmbH

Diese Zeichnung darf ohne unsere Genehmigung weder kopiert, noch vervielfältigt, noch Dritten zugänglich gemacht werden. Zuwiderhandlungen verpflichten zu Schadenersatz und sind bei Vorsatz strafbar
(Urheberrechtsgesetz vom 09.09.1965)
Fa. mimatic GmbH

A194631	ID-Nr.	Allg.Tol. ISO 2768-m 04.04.2019	ZWN-BL	Maßstab 1:1		19104138	
	manuelle Änderung			Werkstoff: Maßblatt			
		Datum	Name	mimatic® Tool Systems			
		Bearb. 04.04.2019	Ess	mimatic GmbH 87488 Betzigau – Westendstraße 3			
		Gepr. 04.04.2019	Ess	Tel.: 0831/57444-0 Fax.: -90			
		F/M/Q					
		CAD: C:00151145.SZA					
		Zeichnungs-Nr.: 00055481		AGW-MA-02-40-ER25-E			Blatt
				1:2 L1=78.5 S1=78 12NM			Bl.
Zust.	Änderung	Datum	Name	Urspr. 00054159		Ers. f.: 00054717	Ers. d.: Plotserver