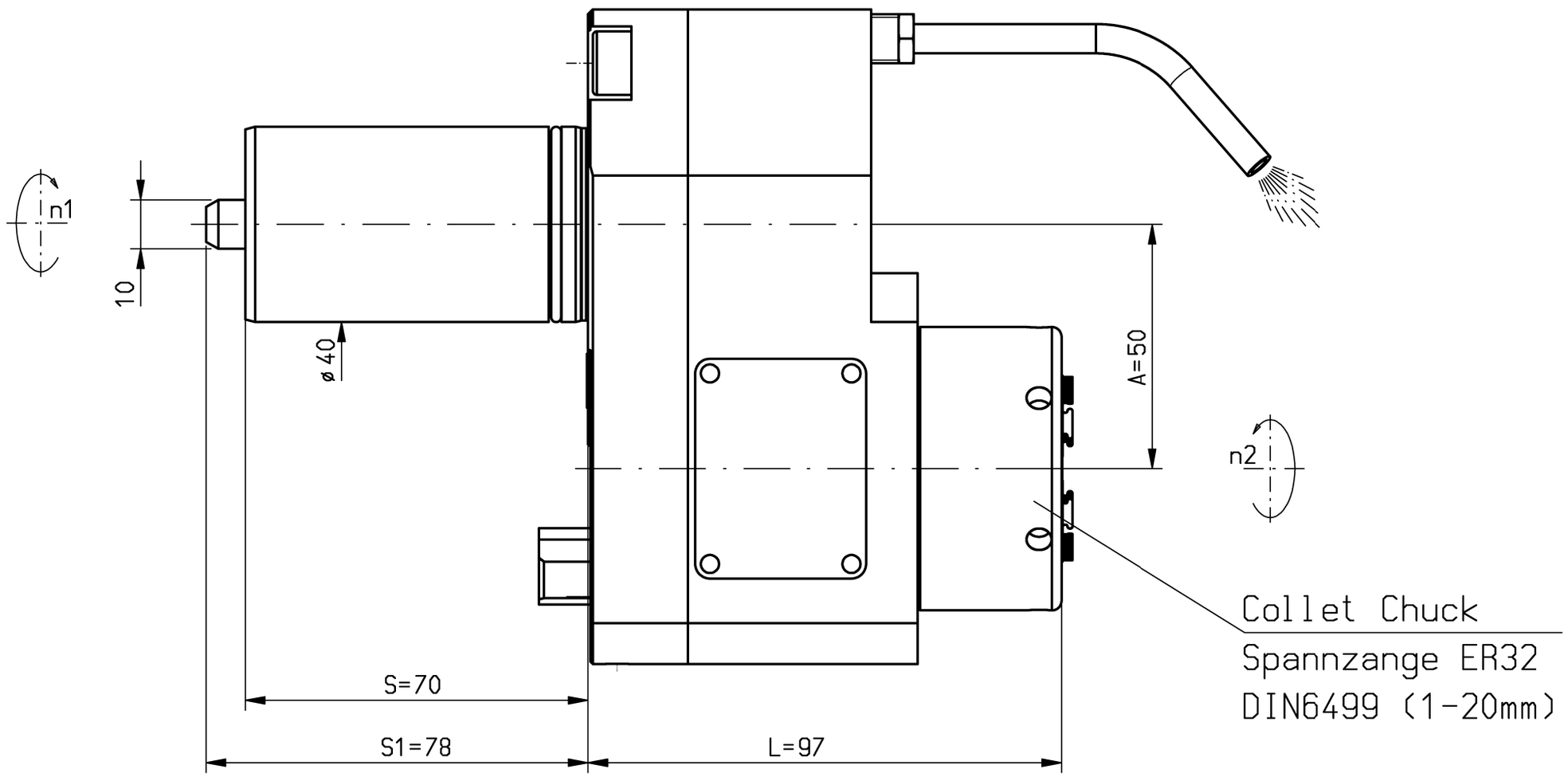

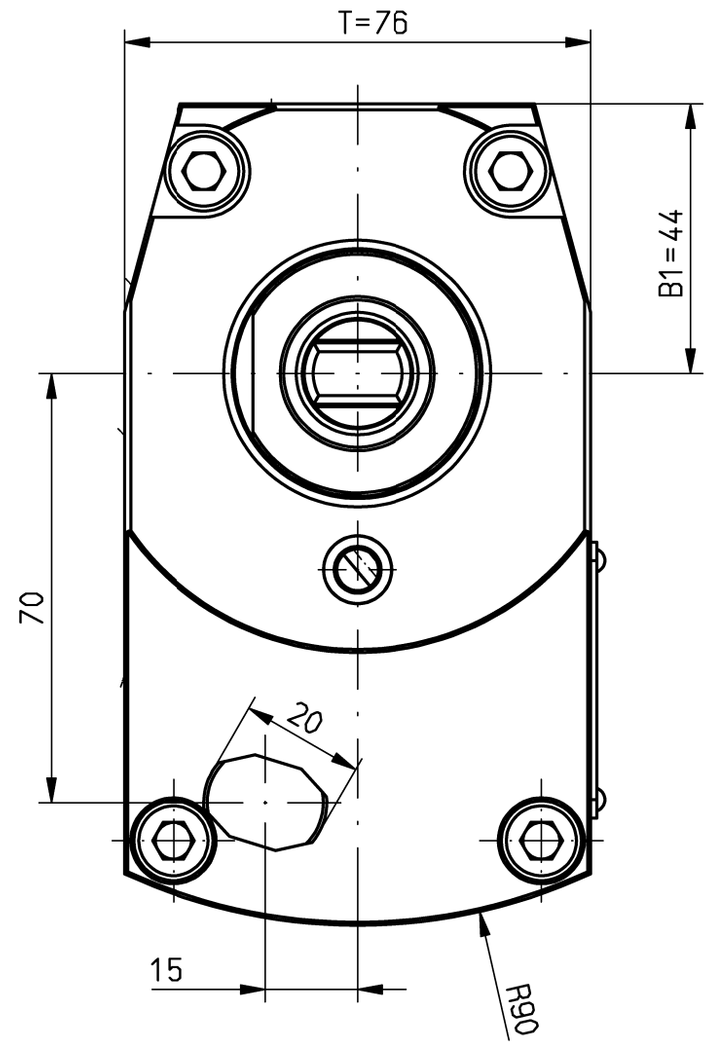

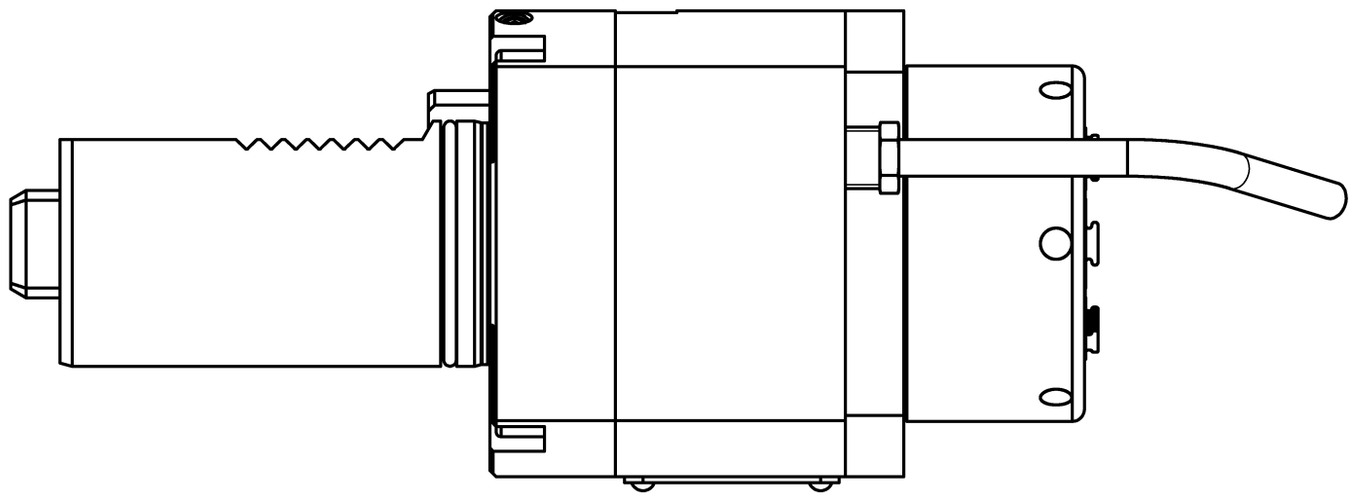

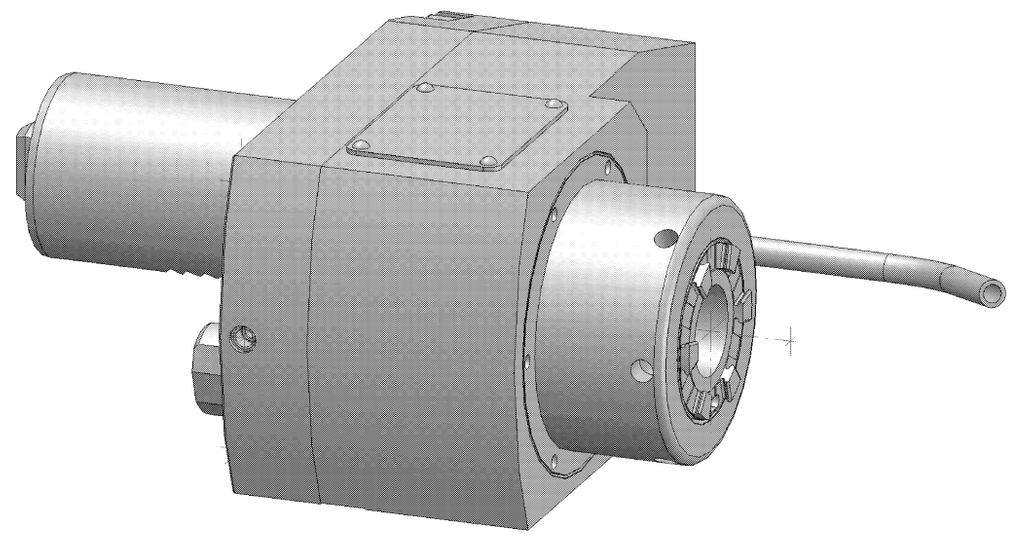

Trockenlauf konstant möglich
continuous dry run possible

n1(max) = 5.750 U/min
n2(max) = 11.500 U/min
M (max) = 40 Nm
i(n1/n2) = 1 : 2
p(max) = 70bar

Drehrichtungsumkehr
direction of rotation reversal

Kühlmittelzufuhr e.K. über Spritzrohr
external coolant supply through pipes

Gewicht ca. 5kg
weigth around 5kg

It is strictly prohibited to copy, reproduce or develop these drawings to third persons without having our written permission. A copyright viotation involves a claim for demages and is indictable if it is premediative done.
Fa. mimatic GmbH

Diese Zeichnung darf ohne unsere Genehmigung weder kopiert, noch vervielfältigt, noch Dritten zugänglich gemacht werden. Zuwiderhandlungen verpflichten zu Schadenersatz und sind bei Vorsatz strafbar
(Urheberrechtsgesetz vom 09.09.1965)
Fa. mimatic GmbH

A191188	ID-Nr.	Allg.Tol. ISO 2768-m 09.07.2018	ZWN-BL
manuelle Änderung			
		Datum	Name
		Bearb. 12.06.2017	Schmalholz
		Gepr. 09.07.2018	Gessner
		F/M/Q	
		CAD: C:00145673.SZA	
		Zeichnungs-Nr.: 00052328	
01 Maßblatt aktualisier	09.07.2018	Gessn	
Zust. Änderung	Datum	Name	Urspr. WZ1108

Maßstab 1:1

Werkstoff:
Maßblatt

mimatic® Tool Systems
mimatic GmbH 87488 Betzigau – Westendstraße 3
Tel.: 0831/57444-0 Fax.: -90

AGW-MA-B-40-ER32-E-R
1:2 L=97 S1=78 DU MP620

Blatt
Bl.

Ers. f.:
Ers. d.: plotserver