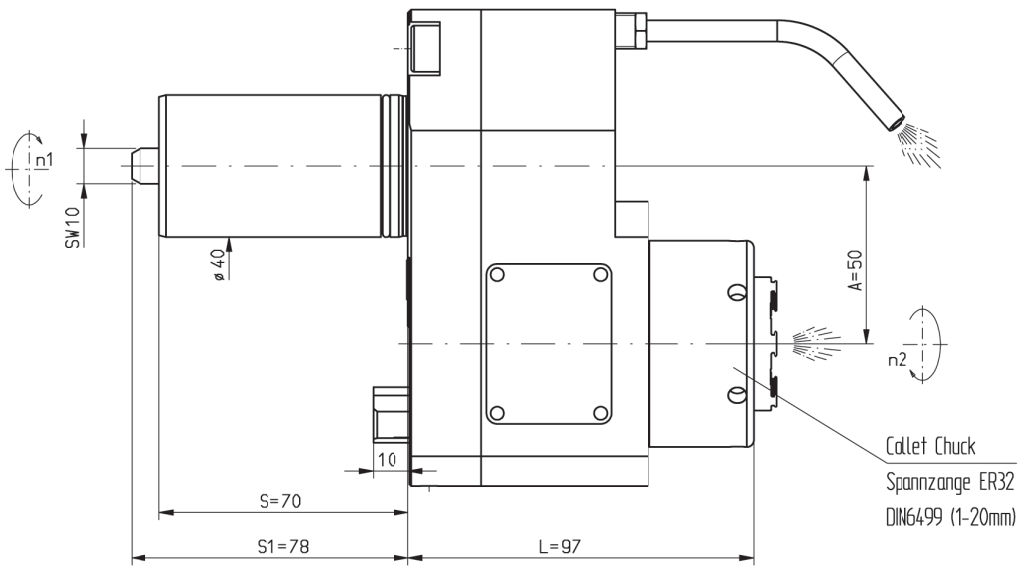

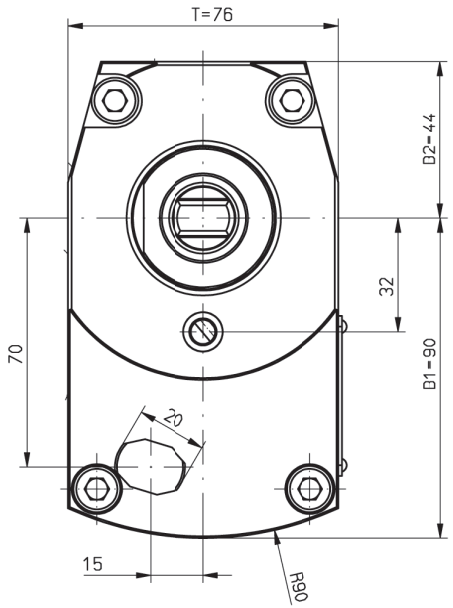

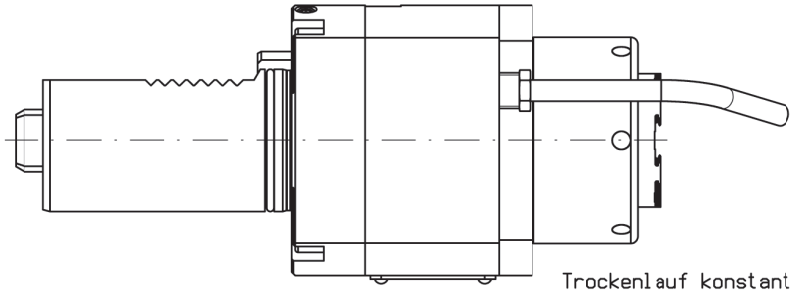

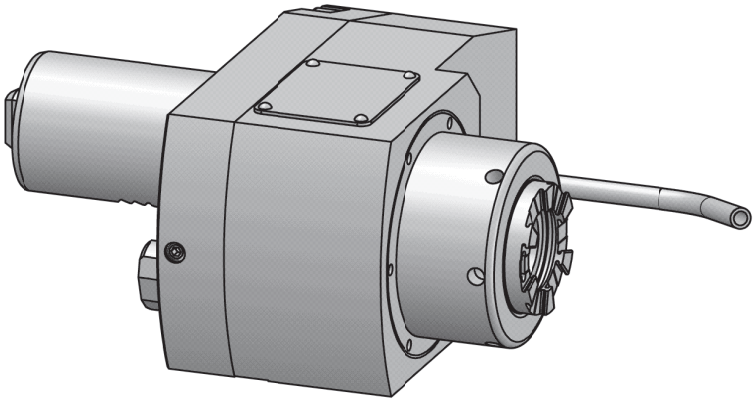

Trockenlauf konstant möglich
continuous dry run possible

n1(max) = 5750 U/min
n2(max) = 11500 U/min
M (max) = 40 Nm
i(n1/n2) = 1 : 2
p(max) = 70bar

Filterfeinheit: max. 0,05mm
grade of fitration: max. 0,05mm

Drehrichtungsumkehr
direction of rotation reversal

Kühlmittelzufuhr i.K. durch die Spindel
und e.K. über Spritzrohr
internal coolant supply through the spindle
and external coolant supply through pipes

Gewicht ca. 5kg
weight around 5kg

A191190	ID-Nr.	Allg. Tol. ISO 2768-m 20.09.2018	DIN-EN	Maßstab 1:1	
	manuelle Änderung			Werkstoff: Maßblatt	
		Datum	Name	mimatic® Tool Systems	
		Bearb. 12.06.2017	Schmalholz	mimatic 87488 Betzigau – Westendstraße 3	
		Gepr. 20.09.2018	Simon	GmbH Tel.: 0831/57444-0 Fax.: -90	
		F/M/Q			
		CAD: C:00147059.SZA			
		Zeichnungs-Nr.: 00052331		AGW-MA-B-40-ER32-I-12-R	Blatt
				L97 i=1:2 A50 MP620	Bl.
01	aktualisiert	20.09.2018	Simon		
Zust.	Änderung	Datum	Name	Urspr. 00052328	Ers. f.: Ers. d.: plotserver

It is strictly prohibited to copy, reproduce or develop these drawings to third persons without having our written permission. A copyright violation involves a claim for damages and is indictable if it is premediative done.
Fa. mimatic GmbH

Diese Zeichnung darf ohne unsere Genehmigung weder kopiert, noch vervielfältigt, noch Dritten zugänglich gemacht werden. Zuwiderhandlungen verpflichten zu Schadenersatz und sind bei Vorsatz strafbar
(Urheberrechtsgesetz vom 09.09.1965)
Fa. mimatic GmbH