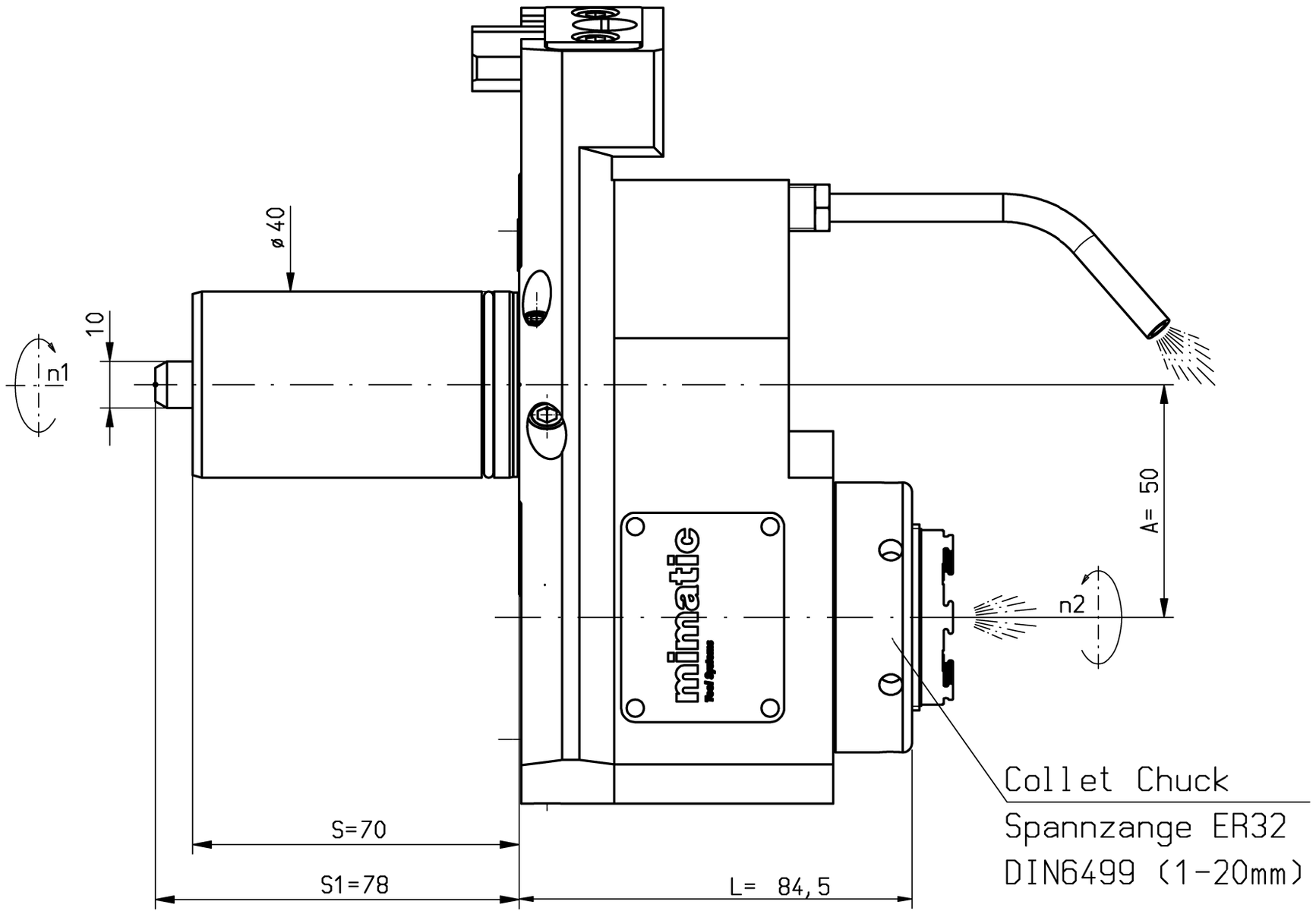

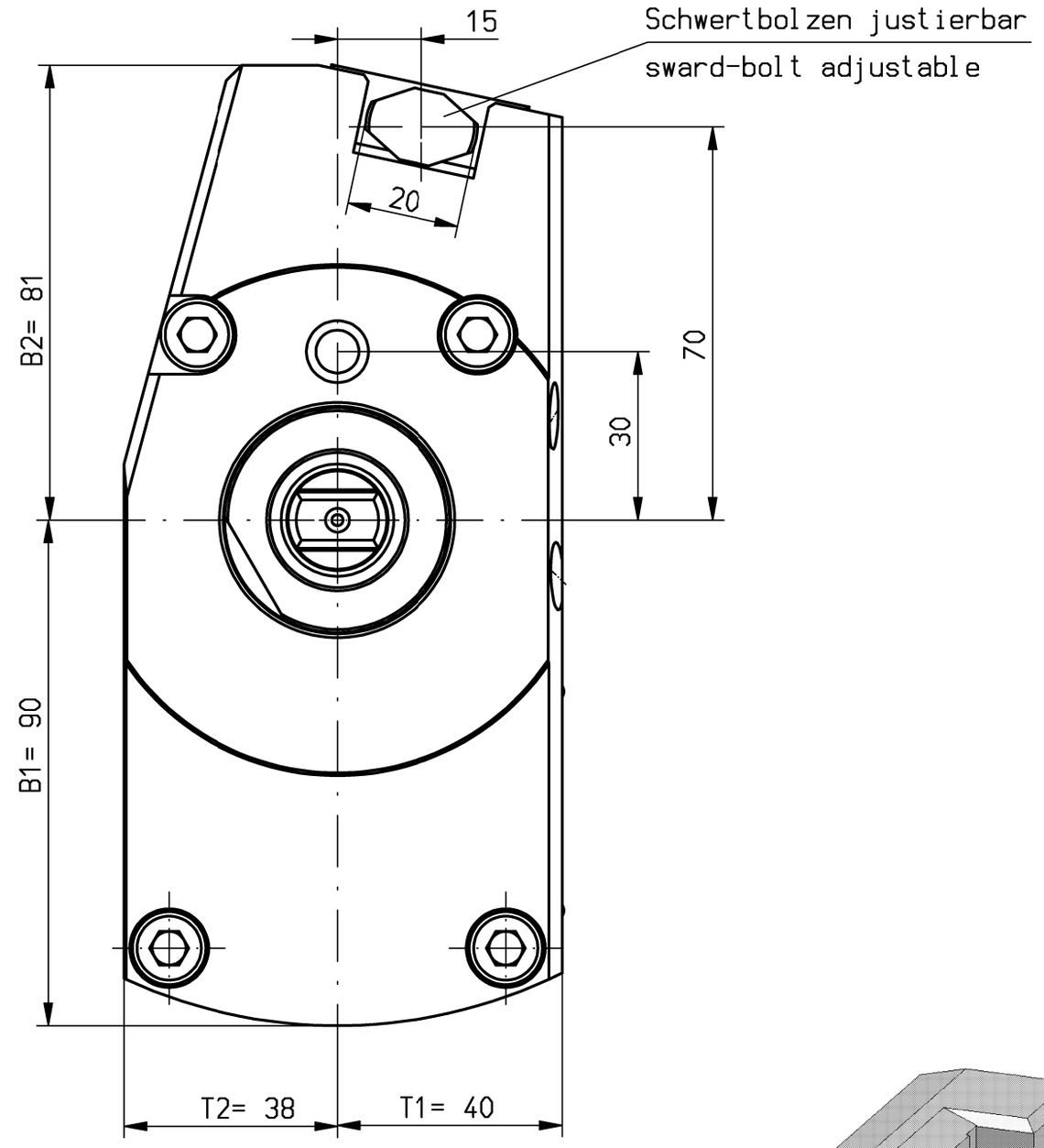

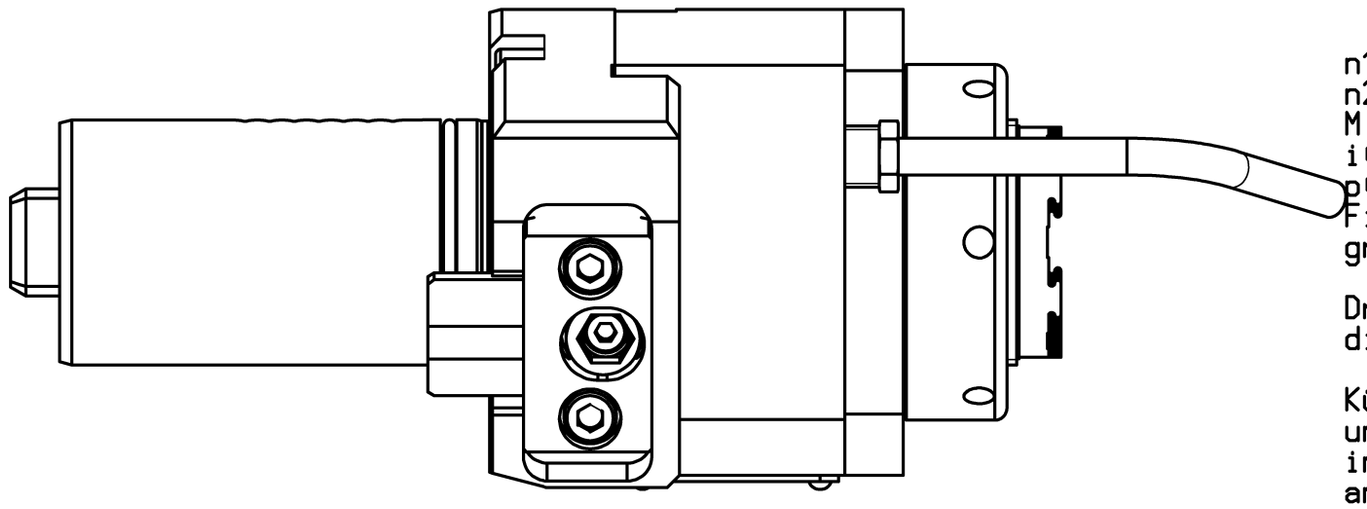

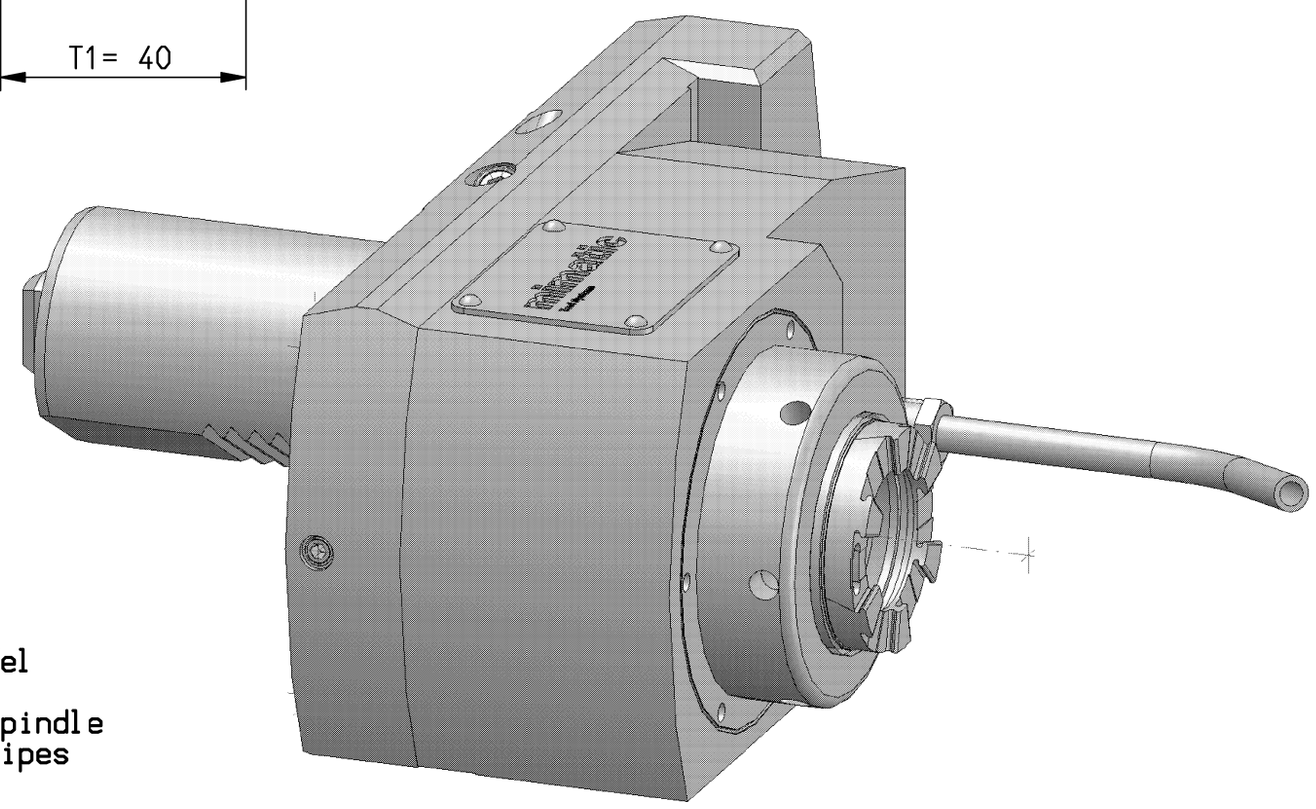

n1(max) = 8.500 U/min
n2(max) = 8.500 U/min
M (max) = 50 Nm
i(n1/n2) = 1 : 1
p(max) = 70bar
Filterfeinheit: max. 0,05mm
grade of filtration: max. 0,05mm

Drehrichtungsumkehr
direction of rotation reversal

Kühlmittelzufuhr i.K. durch die Spindel
und e.K. über Spritzrohr
internal coolant supply through the spindle
and external coolant supply through pipes

Ausführung für Hauptspindel
Typ for main-spindle

Gewicht ca. 5.5kg
weigth around 5.5kg

Trockenlauf bei ausreichender Abkühlphase konstant möglich.
Max. Werkzeugtemperatur 90°C
continuous dry run possible with sufficient cooling phase.
Max. tool temperature 90°C.

It is strictly prohibited to copy, reproduce or develop these drawings to third persons without having our written permission. A copyright violation involves a claim for demages and is indictable if it is premediative done.
Fa. mimatic GmbH

Diese Zeichnung darf ohne unsere Genehmigung weder kopiert, noch vervielfältigt, noch Dritten zugänglich gemacht werden. Zuwiderhandlungen verpflichten zu Schadenersatz und sind bei Vorsatz strafbar
(Urheberrechtsgesetz vom 09.09.1965)
Fa. mimatic GmbH

A124259 ID-Nr.				Allg.Tol. ISO 2768-m 26.02.2020	ZWN-BL
A05.0611.7341.505					
	manuelle Änderung				Datum / Name
				Bearb.	12.11.1999 Schüler
				Gepr.	26.02.2020 Holzheu
05	Text akt.	26.02.2020	Holzh	F/M/Q	
04	Standard 2016	12.02.2018	Schma	CAD: C:00157575.SZA	
03	KMR ausgetauscht	25.06.2014	Arise	Zeichnungs-Nr.:	
02	Ausrichtfläche dazu	18.02.2011	Gessn	00006064	
01	Konstr. geändert	11.11.2005	Ge		
Zust.	Änderung	Datum	Name	Urspr. 00003073	

Maßstab 1:1
Werkstoff:
Maßblatt

mimatic® Tool Systems
mimatic GmbH 87488 Betzigau – Westendstraße 3
Tel.: 0831/57444-0 Fax.: -90

AGW-MA-B-40-ER32-I-R
1:1 L=84.5 S1=78 DU
Blatt Bl.
Ers. f.: Ers. d.: Plotserver