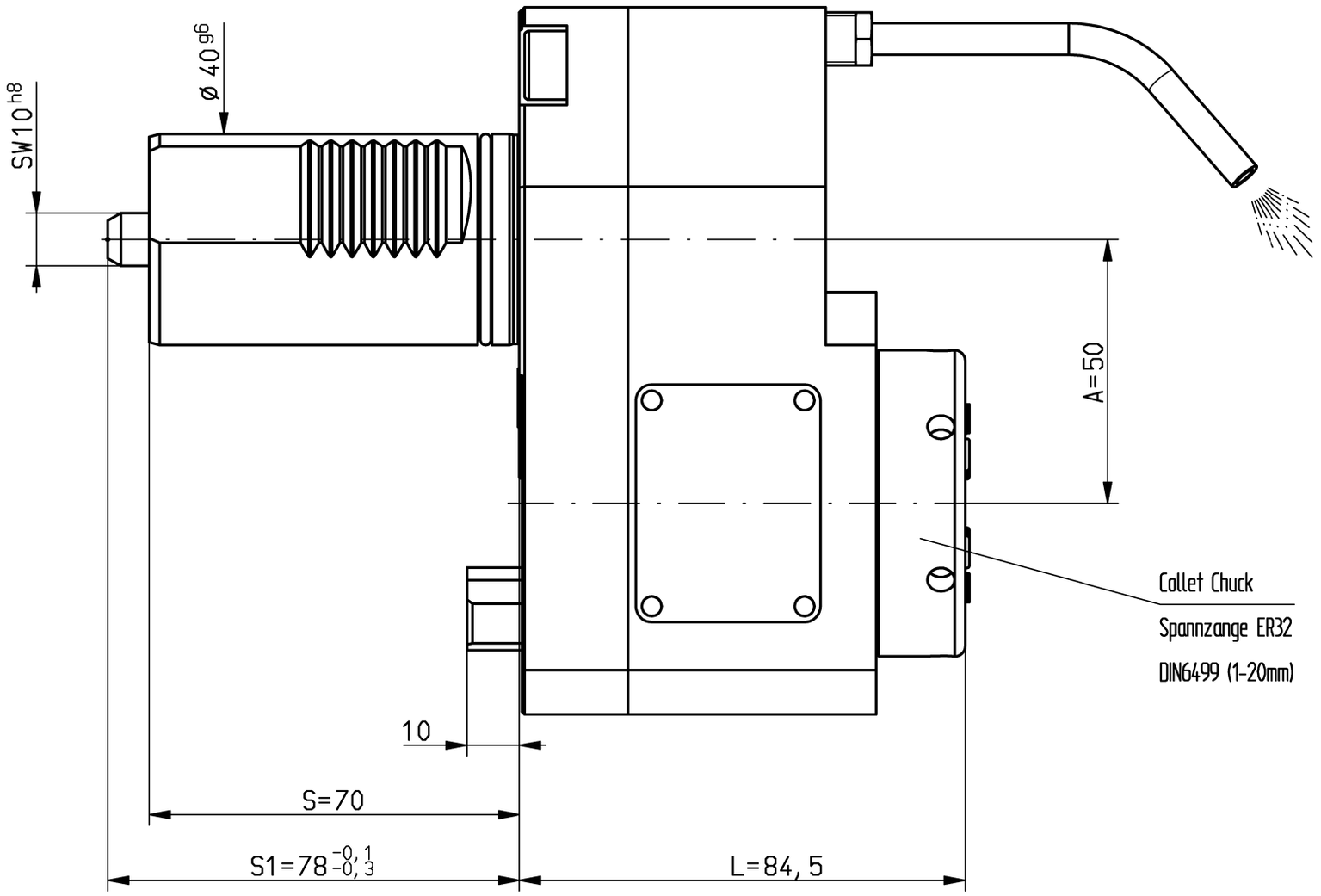

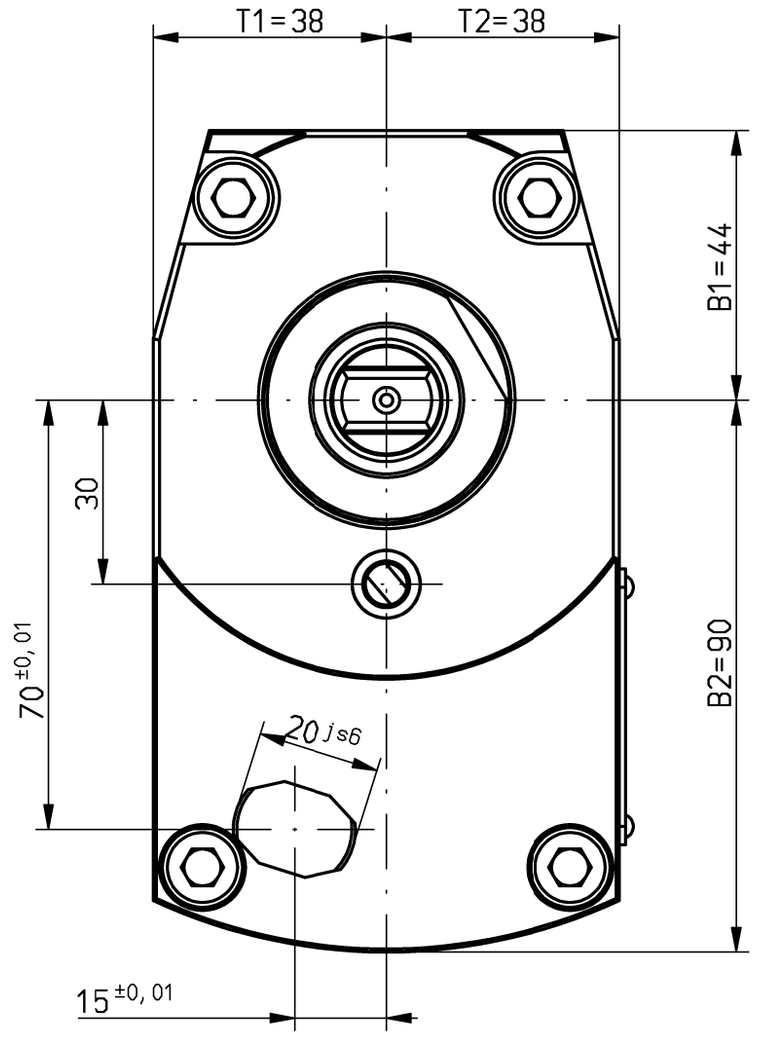

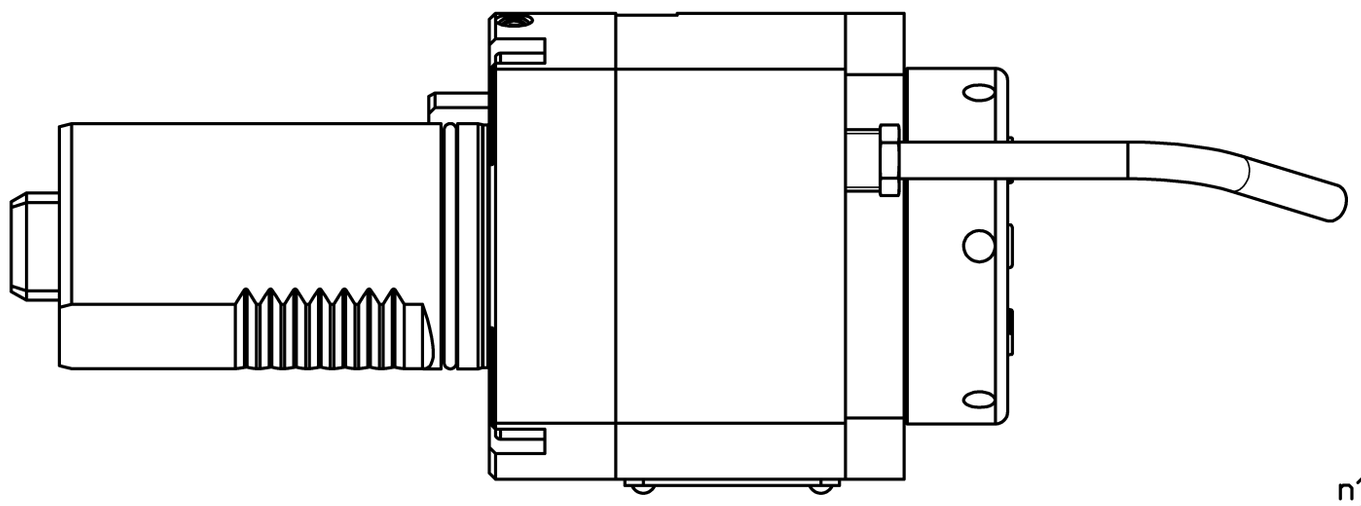

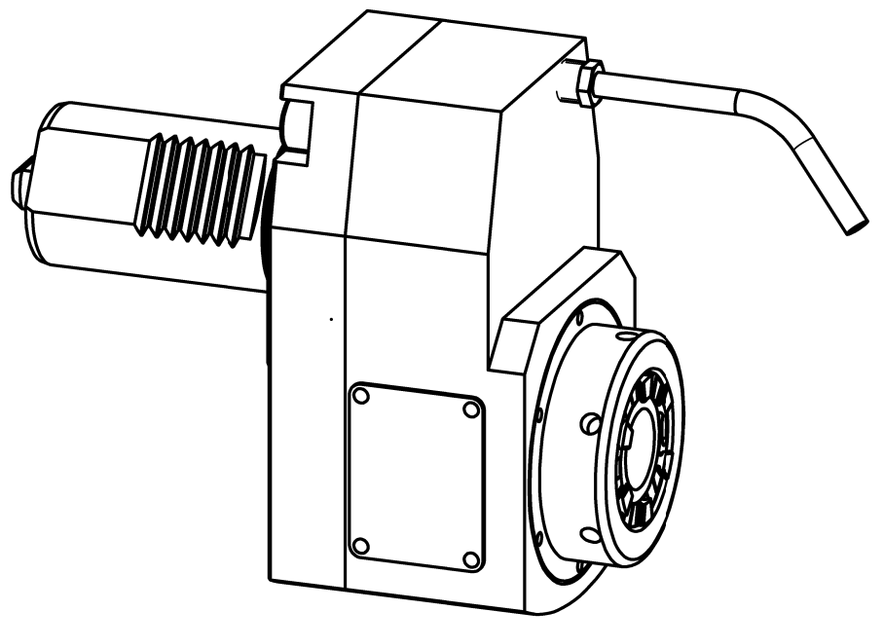

n1(max) = 8.500 U/min
n2(max) = 8.500 U/min
M (max) = 50 Nm
i(n1/n2) = 1 : 1

Drehrichtungsumkehr
direction of rotation reversal

Kühlmittelzufuhr e.K. über Spritzrohr
external coolant supply through pipes

Gewicht ca. 5.5kg
weight around 5.5kg

A124375			ID-Nr.	Allg.Tol.		ZWN-BL	Maßstab 1:1	7100729
A05.0711.7341.505				ISO 2768-m 29.10.2019			Werkstoff: Maßblatt
	manuelle Änderung				Datum	Name	mimatic® Tool Systems
				Bearb.	18.02.1997	Holzheu	
				Gepr.	25.08.2017	Gessner	
				F/M/Q			mimatic GmbH 87488 Betzigau – Westendstraße 3
				CAD: C:00137627.SZA			Tel.: 0831/57444-0 Fax.: -90
03	Umbau auf Standard 2	23.08.2017	Gessn	Zeichnungs-Nr.:			AGW-MA-B-40-ER32-E-11-L
02	Ausrichtfläche dazu	18.02.2011	Gessn	00001971			L84.5 i=1:1 A=50 SQT15
01	Konstr. überarb.	30.11.2006	Knapp				Blatt Bl.
Zust.	Änderung	Datum	Name	Urspr. WZ 1108_3			Ers. f.: Ers. d.: plotserver