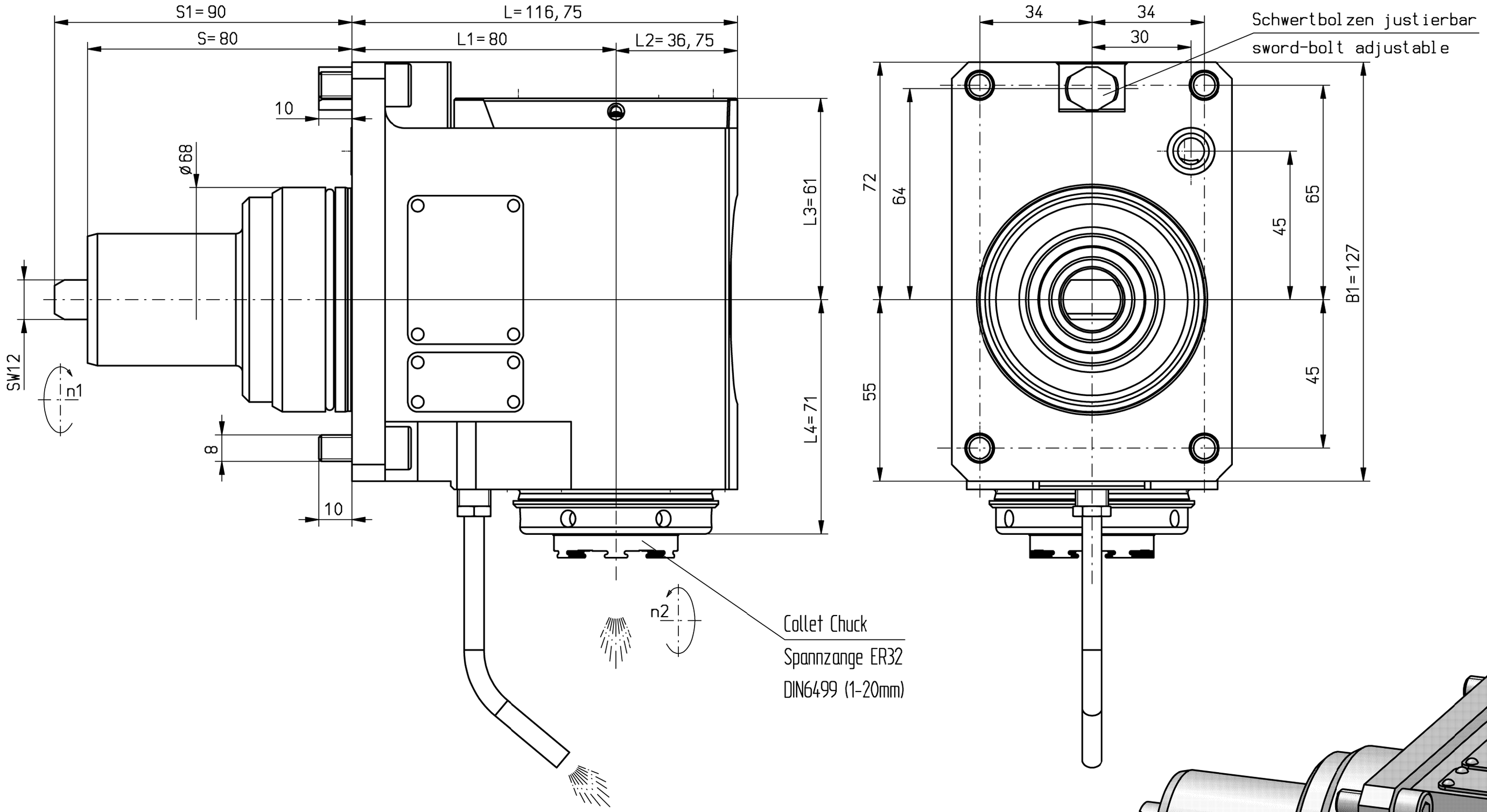

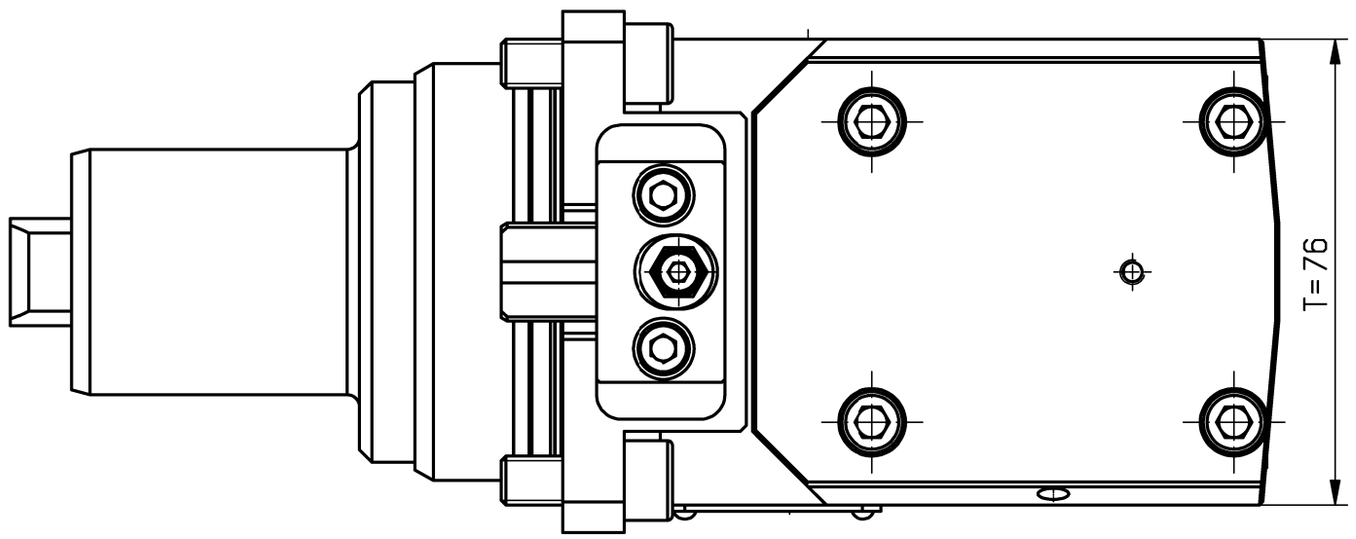

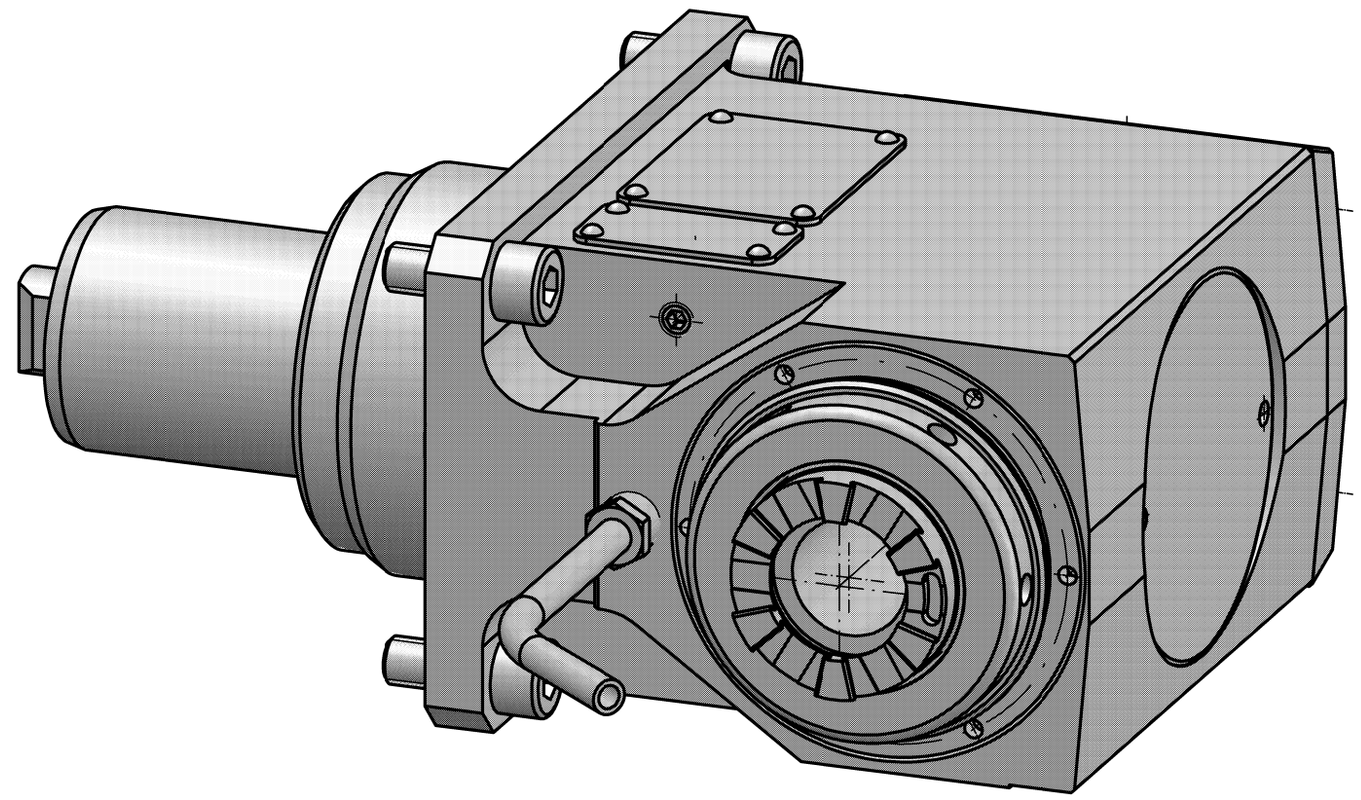

Trockenlauf konstant möglich
continuous dry run possible

n1(max) = 10000 U/min
n2(max) = 10000 U/min
M (max) = 70 Nm
i(n1/n2) = 1 : 1
p(max) = 70bar
Filterfeinheit: max.0,05mm
grade of filtration: max.0,05mm

Drehrichtungsumkehr
direction of rotation reversal

Kühlmittelzufuhr i.K. durch die Spindel
und e.K. über Spritzrohr
internal coolant supply through the spindle
and external coolant supply through pipes

Gewicht ca. 8kg
weight around 8kg

It is strictly prohibited to copy, reproduce or develop these drawings to third persons without having our written permission. A copyright violation involves a claim for demages and is indictable if it is premediative done.
Fa. mimatic GmbH

Diese Zeichnung darf ohne unsere Genehmigung weder kopiert, noch vervielfältigt, noch Dritten zugänglich gemacht werden. Zuwiderhandlungen verpflichten zu Schadenersatz und sind bei Vorsatz strafbar
(Urheberrechtsgesetz vom 09.09.1965)
Fa. mimatic GmbH

Zust.	Änderung	Datum	Name
	manuelle Änderung		
10	aktualisiert	28.09.2018	Simon
09	Eignung 10000U/min	02.11.2016	Kropp
08	Standard 2015	06.11.2015	Schma
07	Tol. zurück auf g5	19.08.2015	Kropp
06	Tol. Welle dazu	24.11.2014	Gessn
05	KO überarbeitet	14.07.2014	Gessn
04	KMR ausgetauscht	22.05.2014	Arise
03	Verstellung hinzu	24.05.2011	Simon

A174676 ID-Nr.

Allg.Tol. ISO 2768-m 04.10.2018

ZWN-BL

		Datum	Name
Bearb.		21.01.2011	Kropp
Gepr.		04.10.2018	Simon
F/M/Q			

CAD: C:00147233.SZA

Zeichnungs-Nr.: 00038539

Urspr. 00038539-Z

Maßstab 1:1 | 227033

Werkstoff: Maßblatt

mimatic® Tool Systems
mimatic GmbH 87488 Betzigau – Westendstraße 3
Tel.: 0831/57444-0 Fax.: -90

AGW-MA-C-68-ER32-I
L1=80 S=90 i=1:1 OTS100M

Blatt Bl.

Ers. f.: Ers. d.: plotserver