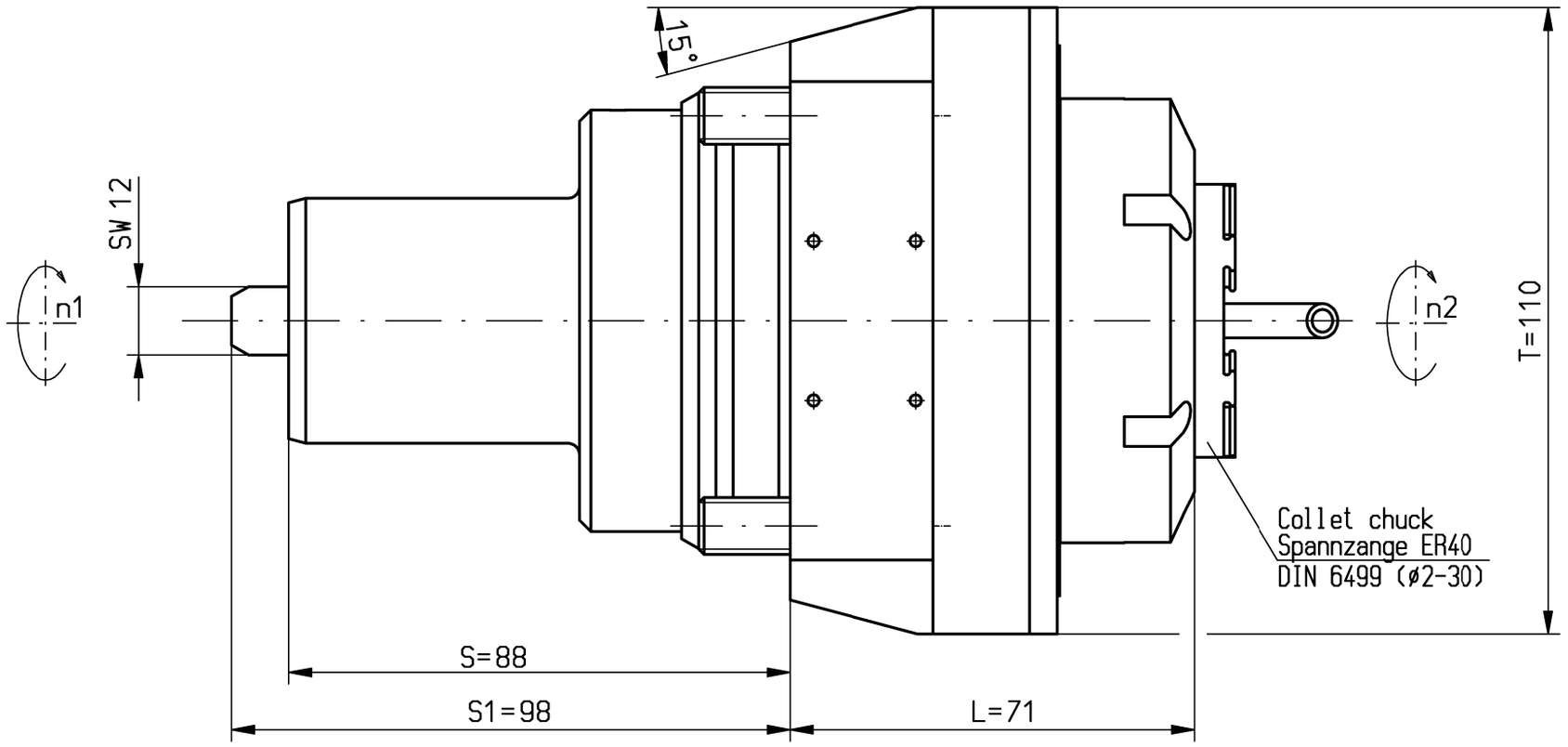

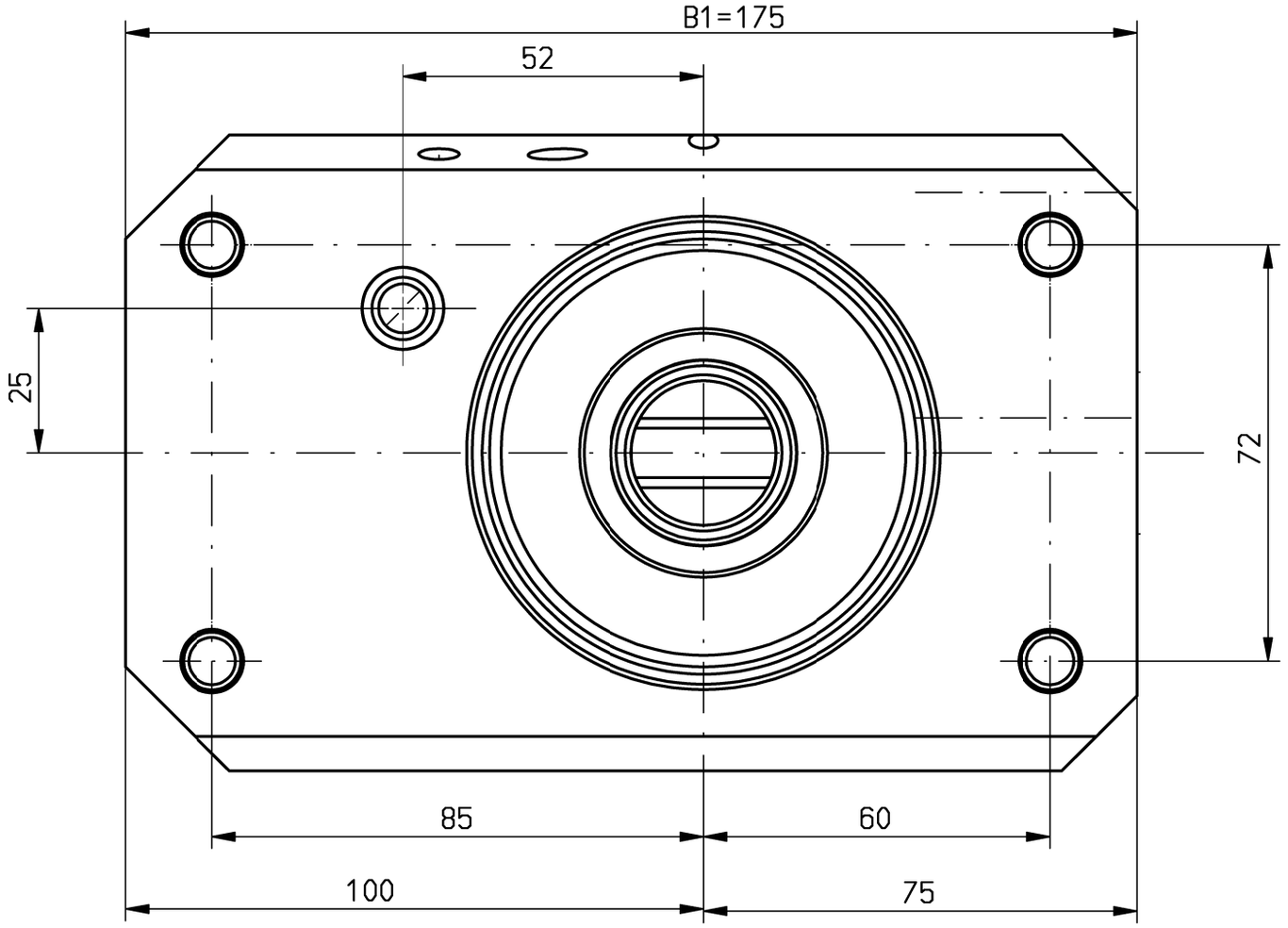

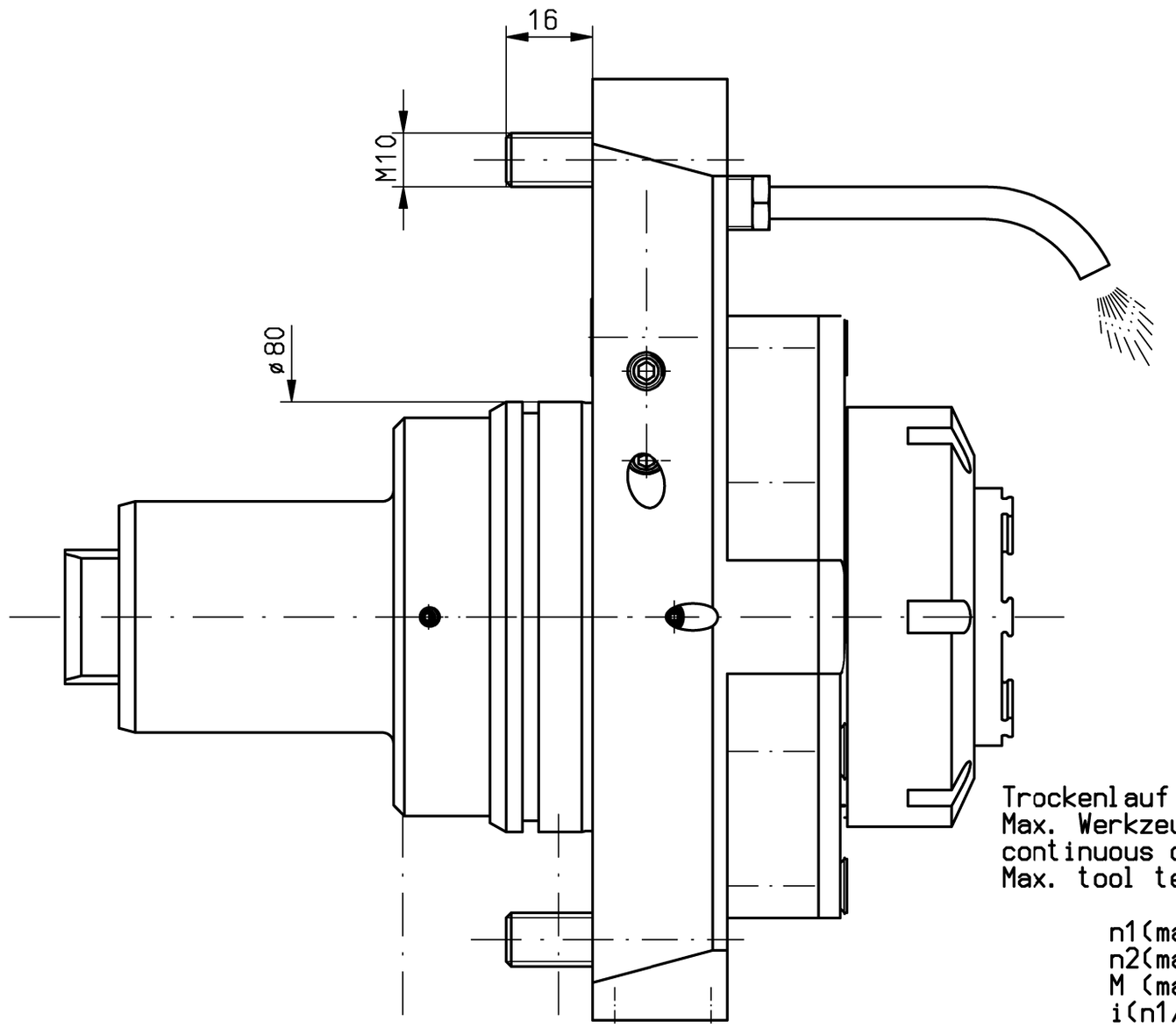

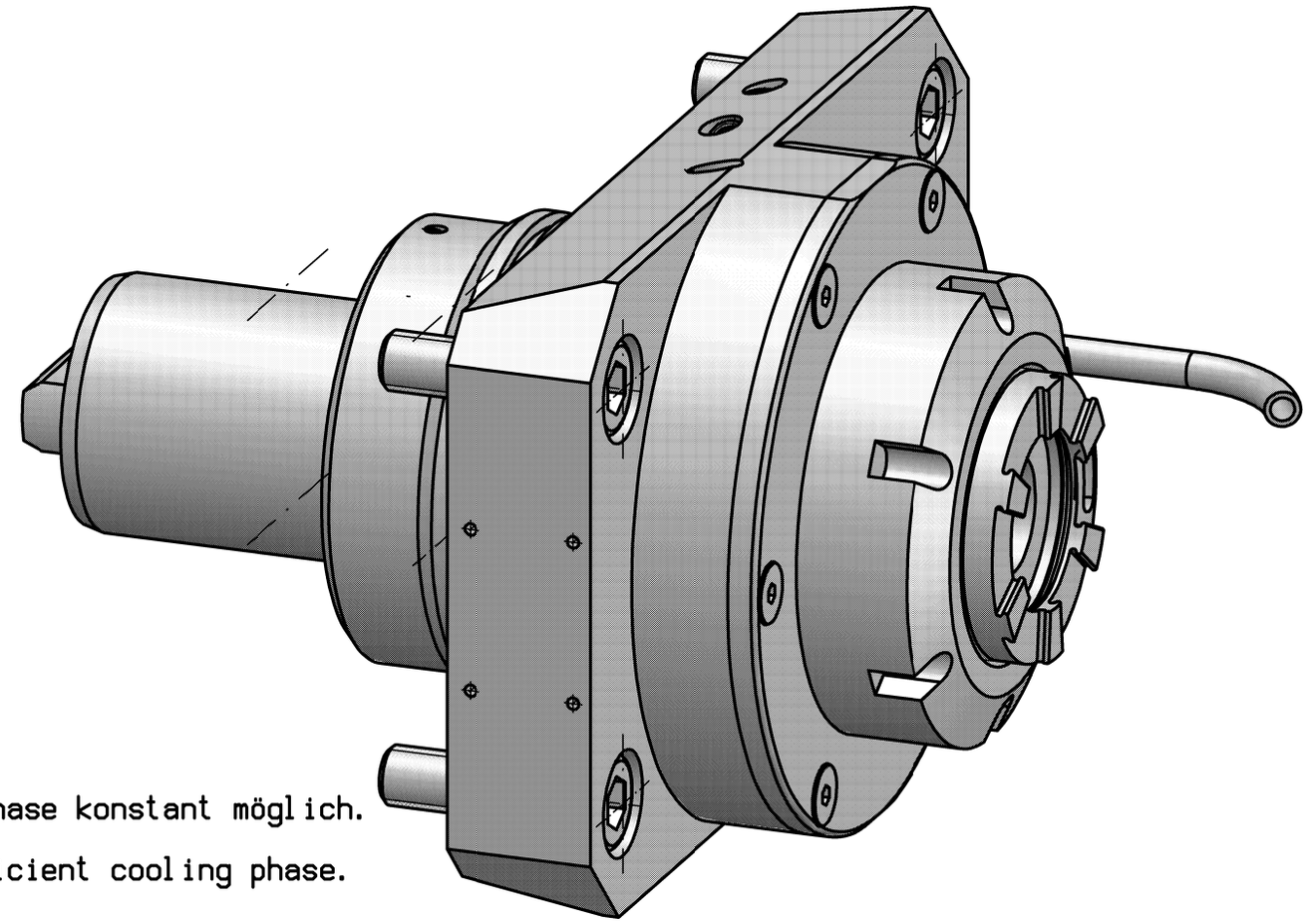

Trockenlauf bei ausreichender Abkühlphase konstant möglich.
Max. Werkzeugtemperatur 90°C
continuous dry run possible with sufficient cooling phase.
Max. tool temperature 90°C.

n1(max) = 6500 U/min
n2(max) = 6500 U/min
M (max) = 140 Nm
i(n1/n2) = 1 : 1

keine Drehrichtungsumkehr
direction of rotation not reversal

Kühlmittelzufuhr e.K. über Spritzrohr
external coolant supply through pipes

Gewicht ca. 7kg
weigth around 7kg

It is strictly prohibited to copy, reproduce or develop these drawings to third persons without having our written permission. A copyright violation involves a claim for demages and is indictable if it is premedietive done.
Fa. mimatic GmbH

Diese Zeichnung darf ohne unsere Genehmigung weder kopiert, noch vervielfältigt, noch Dritten zugänglich gemacht werden. Zuwiderhandlungen verpflichten zu Schadenersatz und sind bei Vorsatz strafbar
(Urheberrechtsgesetz vom 09.09.1965)
Fa. mimatic GmbH

A175586			ID-Nr.	Allg.Tol. ISO 2768-m 24.02.2020		ZWN-BL	Maßstab 1:1
	manuelle Änderung						Werkstoff: Maßblatt
					Datum	Name	mimatic® Tool Systems
				Bearb.	15.04.2011	Kropp	mimatic GmbH 87488 Betzigau – Westendstraße 3
				Gepr.	28.09.2018	Simon	Tel.: 0831/57444-0 Fax.: -90
				F/M/Q			
				CAD: C:00147241.SZA			
03	aktualisiert	28.09.2018	Simon	Zeichnungs-Nr.: 00039143			AGW-MA-A-80-ER40-E QT Smart300 — Blatt Bl.
02	Maß 75 war 80	13.12.2011	Kropp				
01	gem. ZB geändert	19.07.2011	Zckel				
Zust.	Änderung	Datum	Name	Urspr. 00039081			Ers. f.: Ers. d.: Plotserver