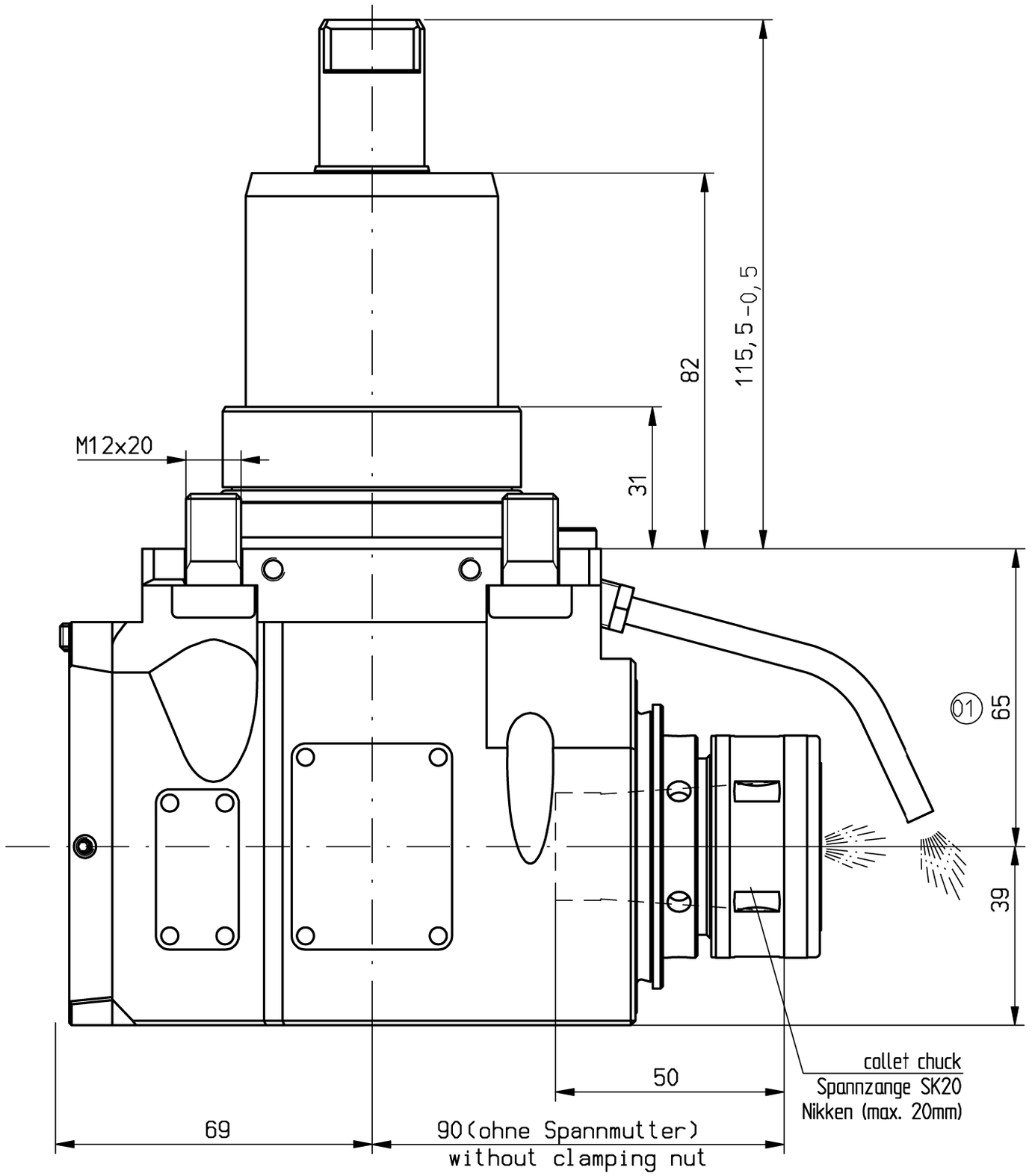

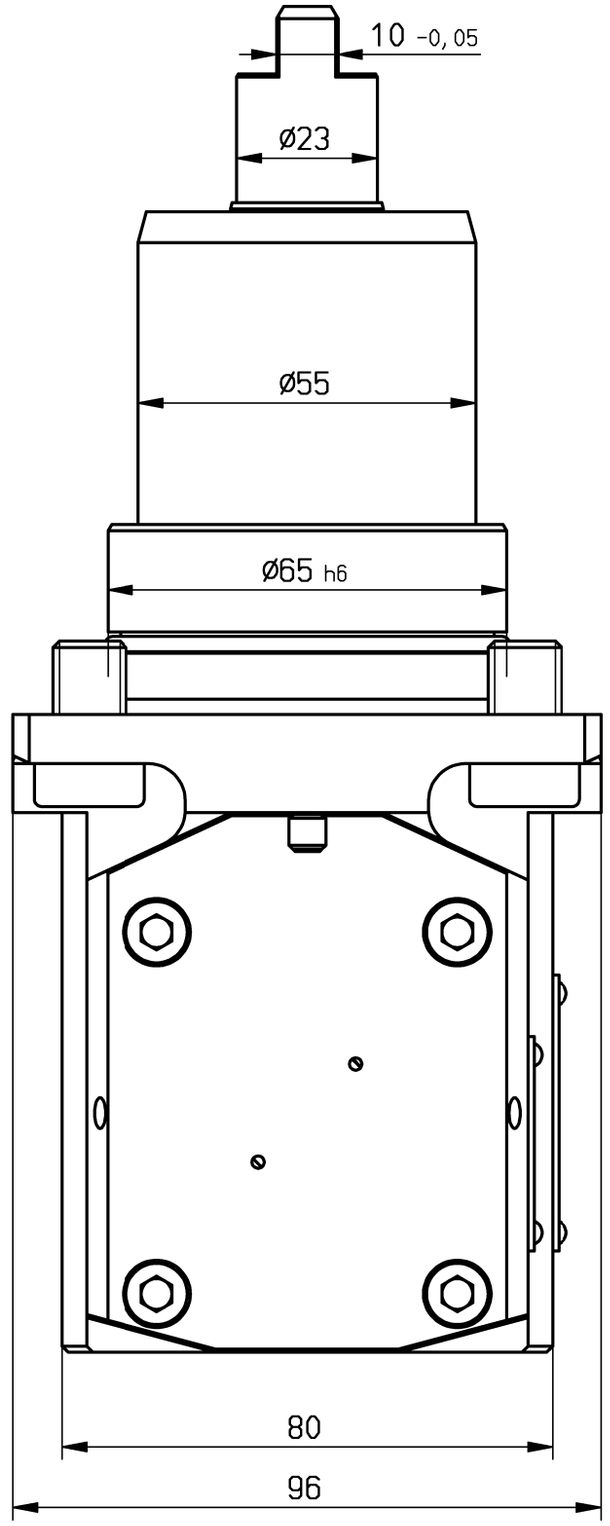

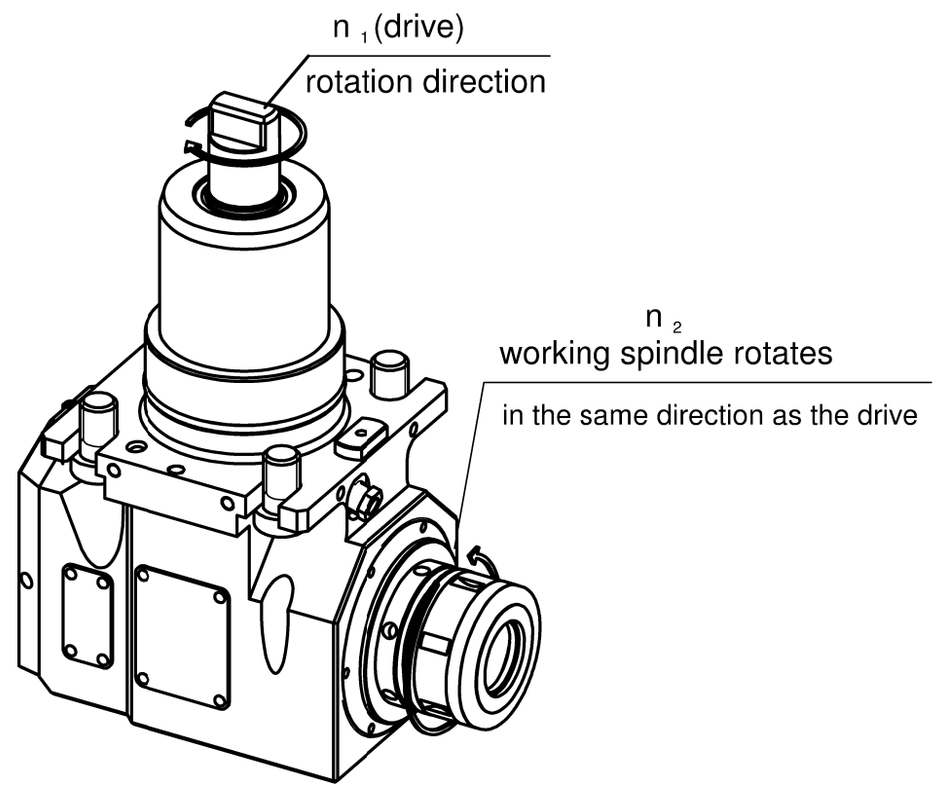

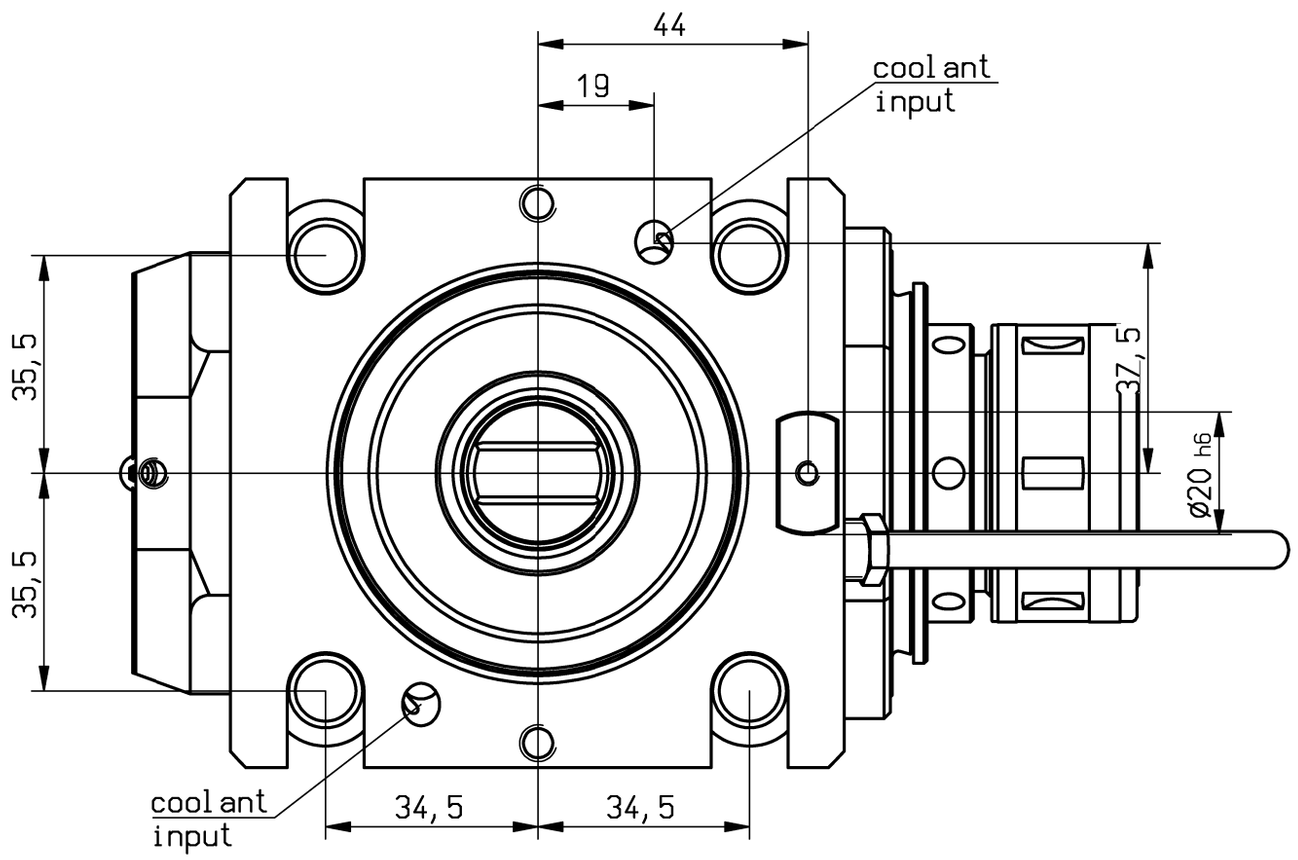

Trockenlauf bei ausreichender Abkühlphase konstant möglich.
Max. Werkzeugtemperatur 90°C
continuous dry run possible with sufficient cooling phase.
Max. tool temperature 90°C.

n1(max) = 6500 U/min
n2(max) = 6500 U/min
M (max) = 50 Nm
i(n1/n2) = 1 : 1
p(max) = 70bar
Filterfeinheit: max. 0,05mm
grade of filtration: max. 0,05mm

keine Drehrichtungsumkehr
direction of rotation not reversal

Kühlmittelzufuhr i.K. durch die Spindel
und e.K. über Spritzrohr
internal coolant supply through the spindle
and external coolant supply through pipes

Gewicht ca. 8kg
weigth around 8kg

A187122	ID-Nr.		Allg. Tol.	ZWK-BL.	Maßstab 1:1		
			ISO 2768-m		Werkstoff:		
	manuelle Änderung		12. 08. 2019		Maßblatt		
09	Text geä.	12.08.2019	Holzh	Datum	Name	mimatic® Tool Systems	
08	with clamping nut	13.06.2017	Ess	Bearb.	19.10.2015	Kropp	
07	Lyndex designation	15.05.2017	Ess	Gepr.	12.08.2019	Holzheu	
06	highlighted note	24.02.2017	Ess	F/M/Q			mimatic GmbH 87488 Betzigau – Westendstraße 3 Tel.: 0831/57444-0 Fax.: -90
05	Spannmutter SK20	18.01.2016	Ess	CAD: C:00153764.SZA			
04	TSB geä.	18.01.2016	Ess	Zeichnungs-Nr.:		AGW-NA-C-65-SK20-I	Blatt
03	TSB geä.	07.01.2016	Holzh	00048510		1:1 L65 SC300MY	BL
02	2. Nutenstein entfäl.	20.11.2015	Gessn				
Zust.	Änderung	Datum	Name	Urspr. 00048510-Z		Ers. f.:	Ers. d.: Plotserver