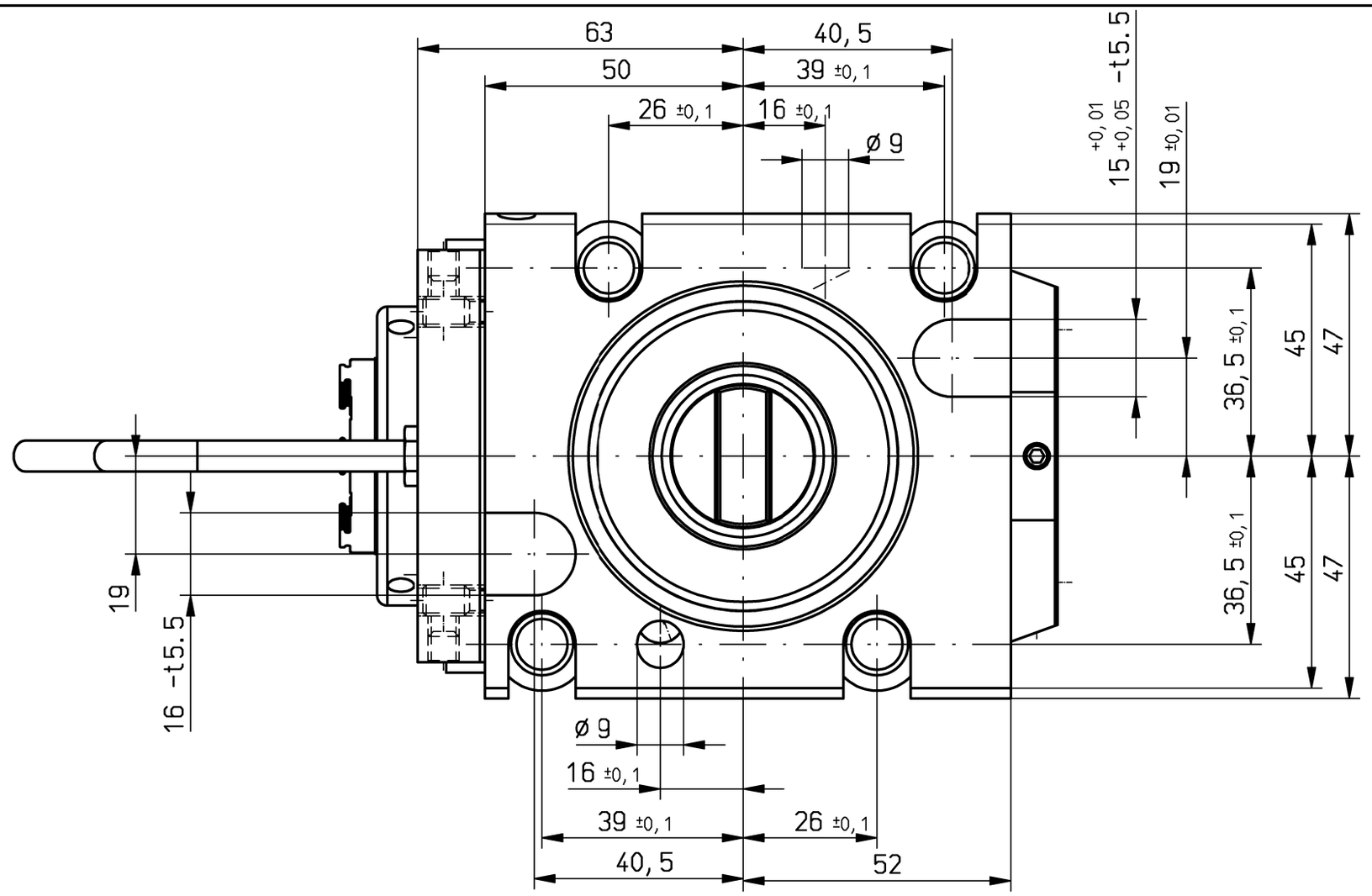

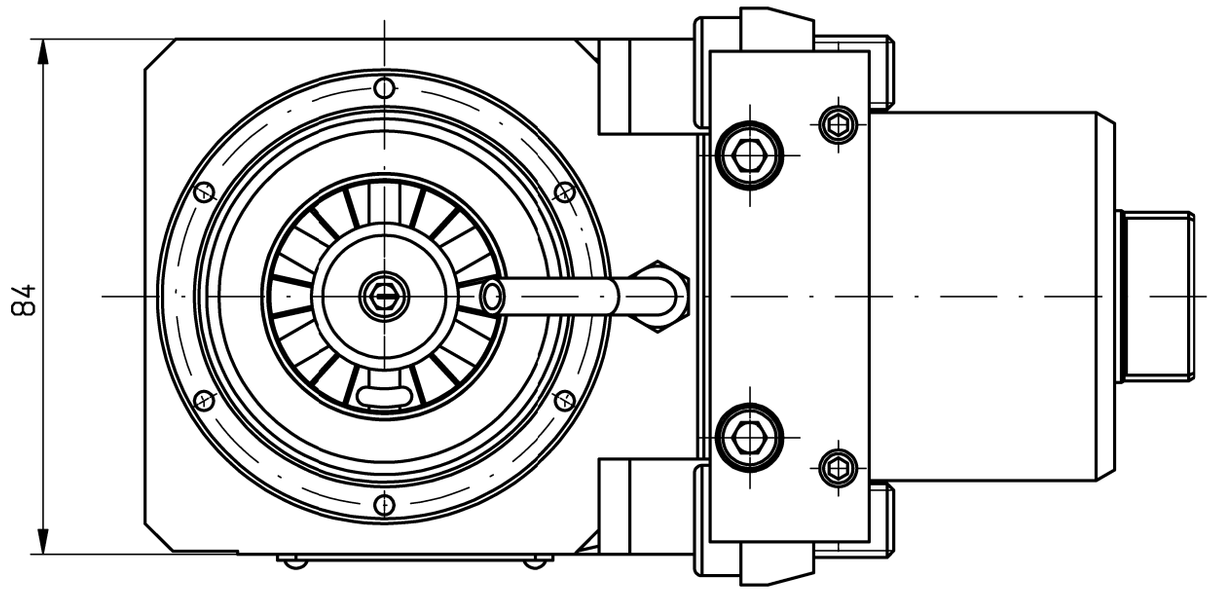

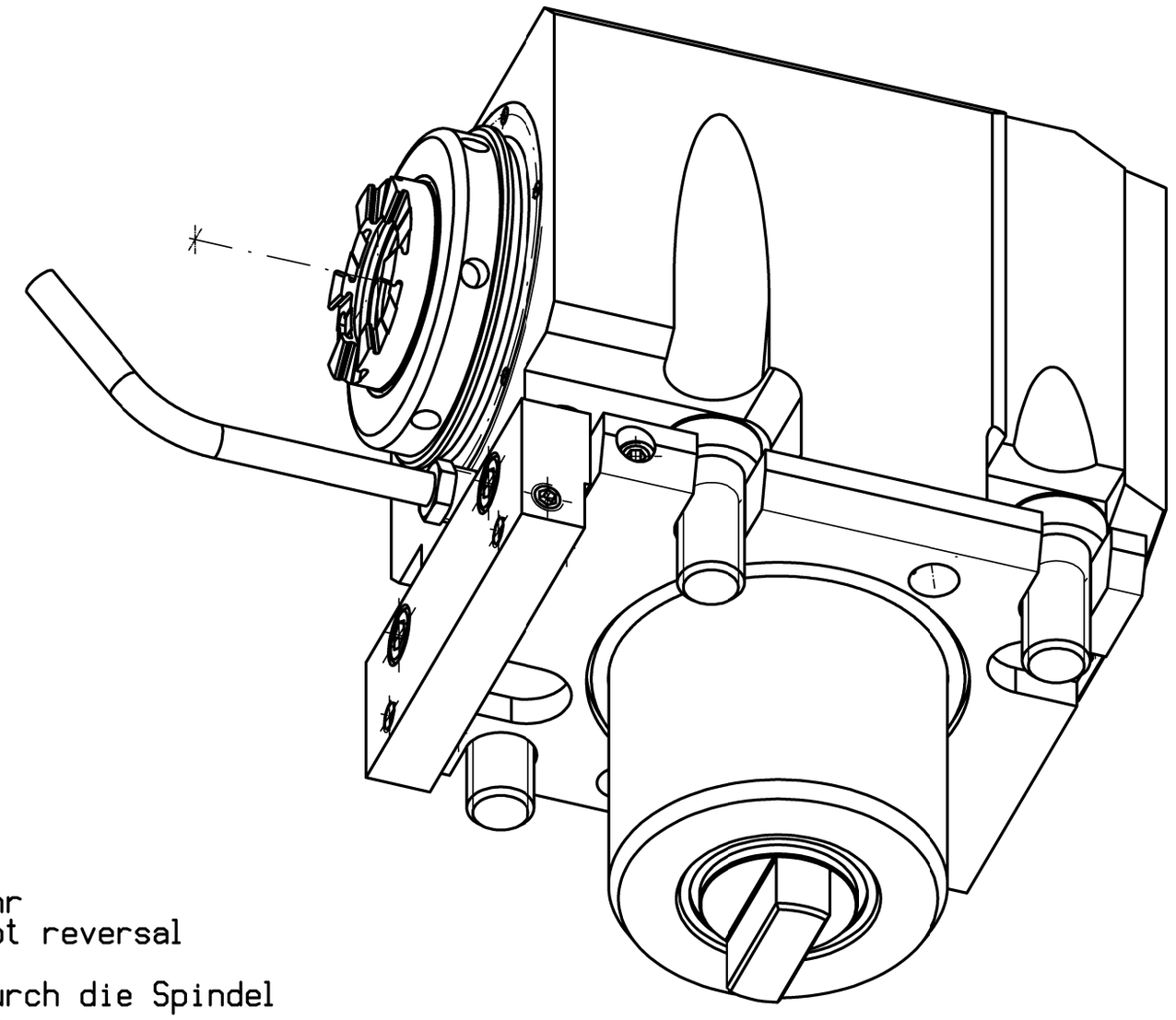

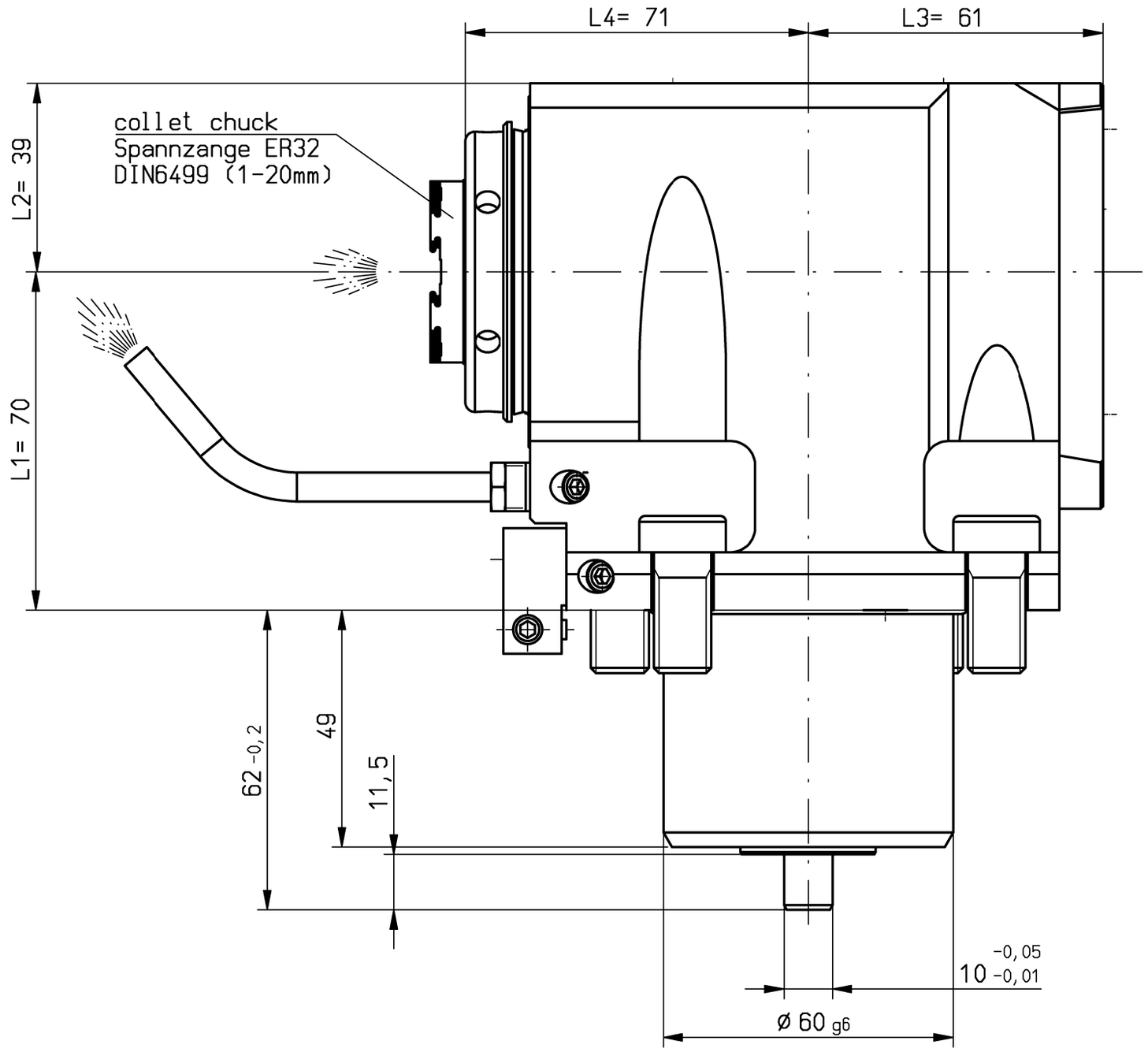

n1(max) = 6500 U/min
n2(max) = 6500 U/min
M (max) = 50 Nm
i(n1/n2) = 1 : 1
p(max) = 70bar

keine Drehrichtungsumkehr
direction of rotation not reversal

Kühlmittelzufuhr i.K. durch die Spindel
und e.K. über Spritzrohr
internal coolant supply through the spindle
and external coolant supply through pipes

Gewicht ca. 8kg
weight around 8kg

A167731		ID-Nr.		Allg. Tol. ISO 2768-m 19.01.2017		ZWN-BL	Maßstab 1:1 / 215378
	manuelle Änderung						Werkstoff: Maßblatt
					Datum	Name	mimatic Tool Systems
				Bearb.	02.10.2009	Gessner	mimatic GmbH 87488 Betzigau – Westendstraße 3
				Gepr.	19.01.2017	Schmalholz	Tel.: 0831/57444-0 Fax.: -90
05	Spindel akt.	19.01.2017	Schma	F/M/Q			AGW-OK-C-60-ER32-I / Blatt
04	L3 auf 61 geä.	28.10.2016	Holzh	CAD: C:00131909.SZA			L1=70 S=49 i=1:1 LB2000 / Bl.
03	L3 auf 66 geä.	21.10.2016	Holzh	Zeichnungs-Nr.: 00035518			
02	Standard 2015	20.11.2015	Schma				
01	Text korr.	10.12.2014	Krapp				
Zust.	Änderung	Datum	Name	Urspr. 00030468			Ers. f.: / Ers. d.: plotserver