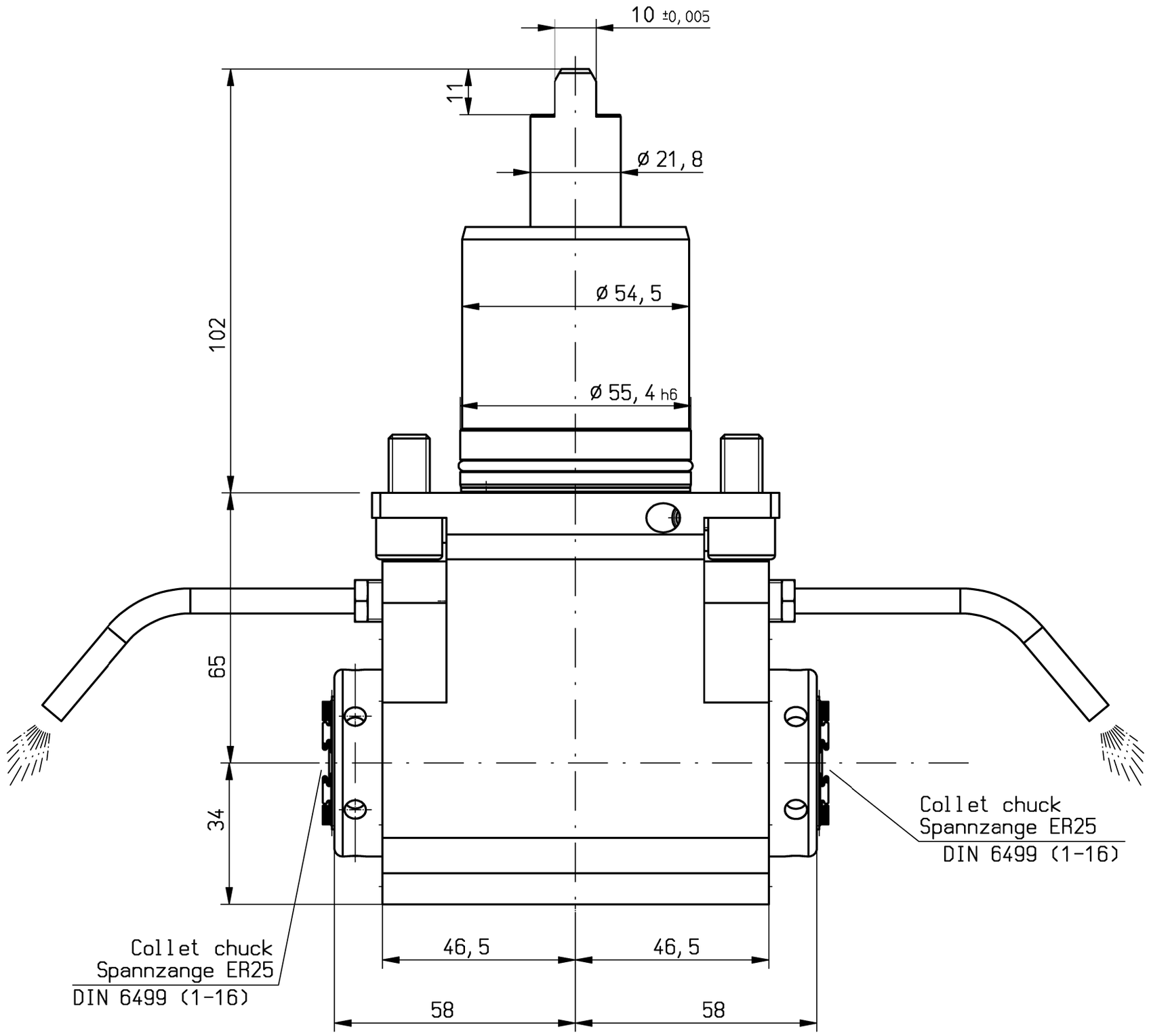

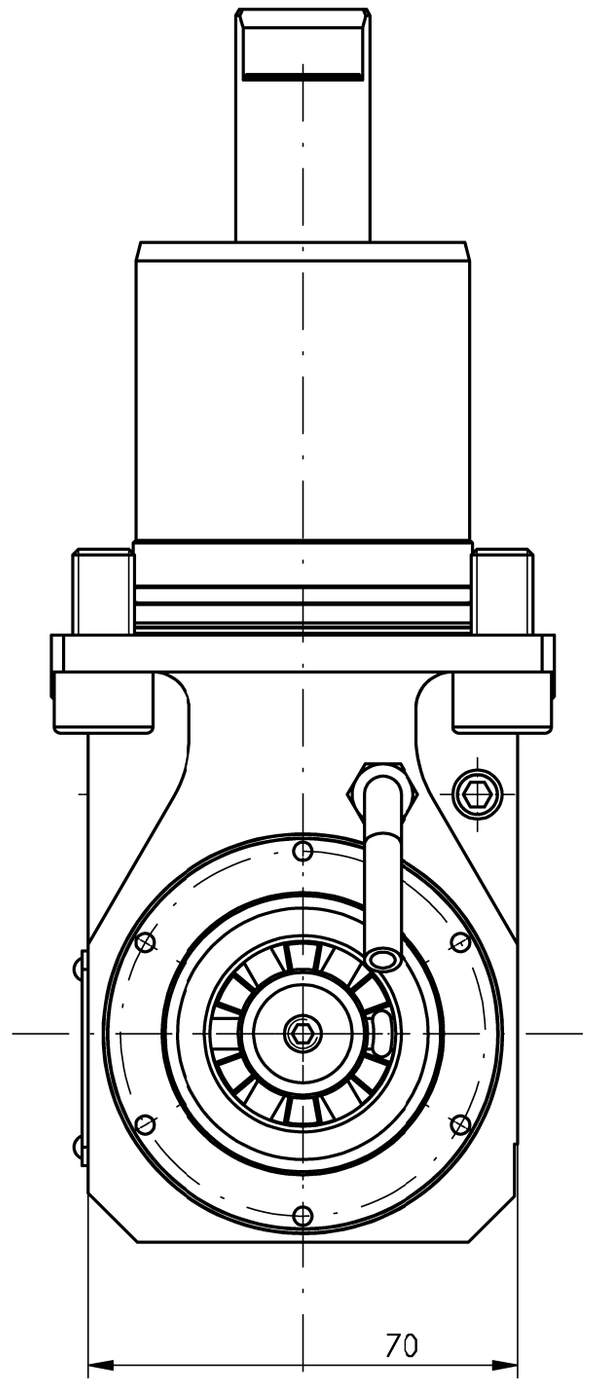

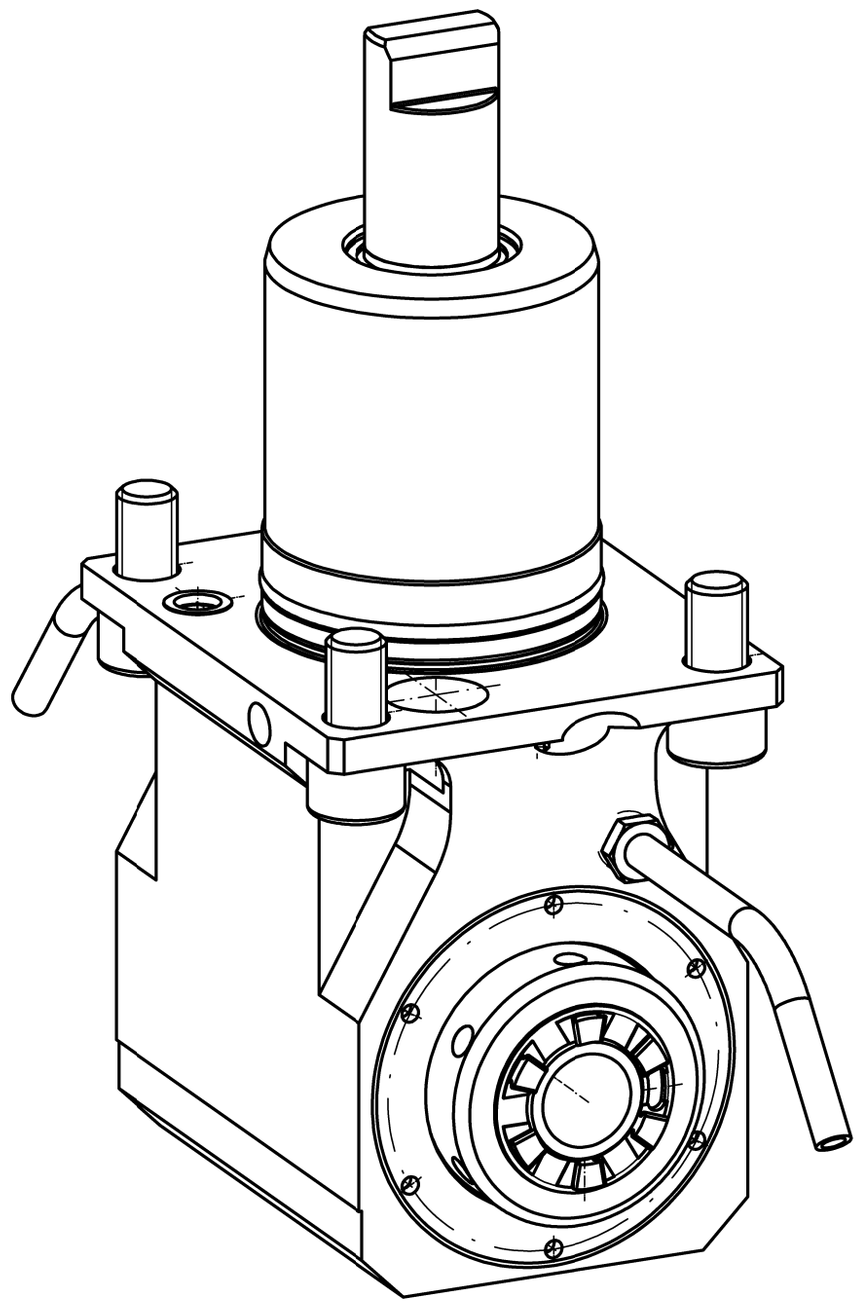

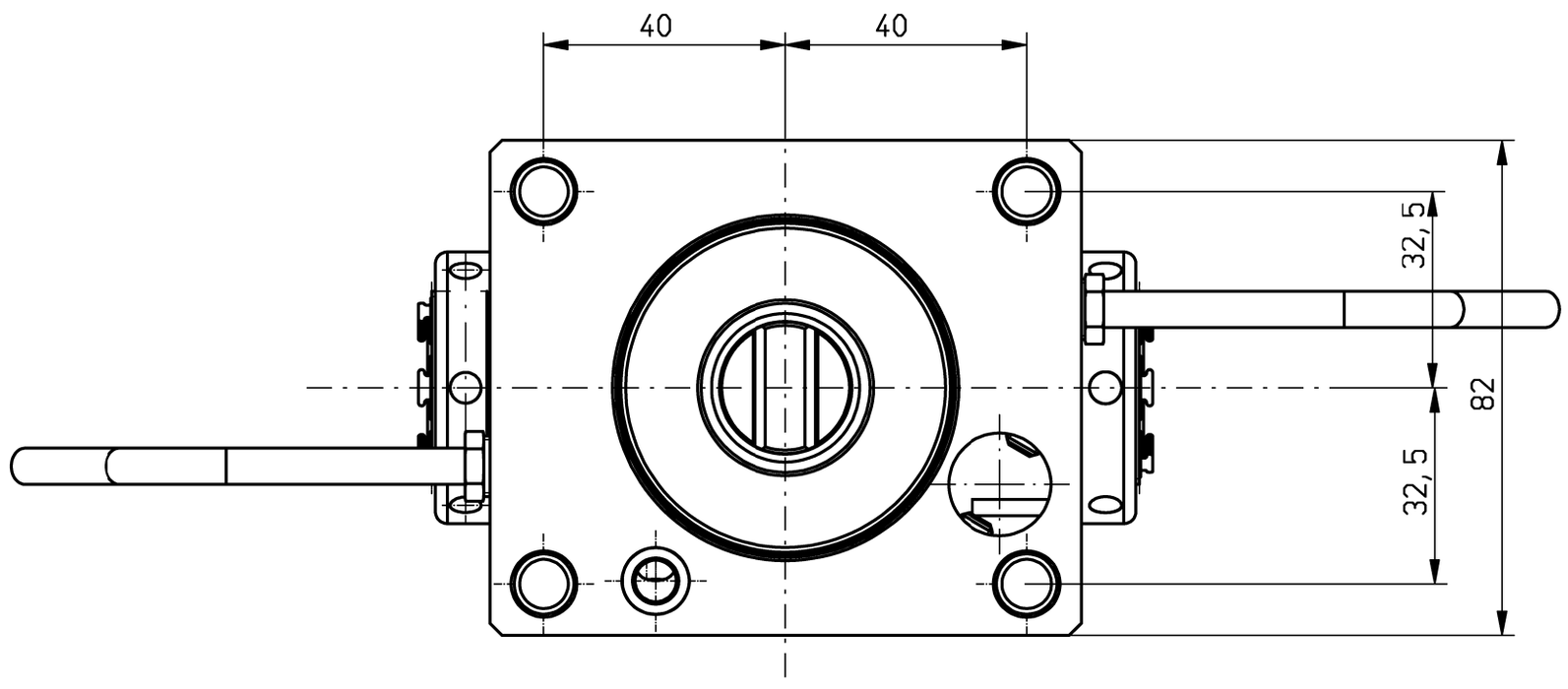

Lyndex-Part-No: OKLT-ER25Z-MS

n1(max) = 6500 U/min
n2(max) = 6500 U/min
M (max) = 30 Nm
i(n1/n2) = 1 : 1

Kühlmittelzufuhr e.K. über Spritzrohr
external coolant supply through pipes

Spindeln mit gegensinnigem Drehsinn
working arbor with different rotation

Gewicht ca. 6 kg
weight around 6 kg

A176655	ID-Nr.			Allg. Tol. ISO 2768-m 13. 06. 2017	ZWN-BL	Maßstab 1:1	
	manuelle Änderung					Werkstoff: Maßblatt	
					Datum / Name		
				Bearb.	17.11.2011 / Weixler	mimatic® Tool Systems	
				Gepr.	13.06.2017 / Ess	mimatic GmbH 87488 Betzigau – Westendstraße 3	
				F/M/Q		Tel.: 0831/57444-0 Fax.: -90	
				CAD: C:00135894.SZA			
03	Lyndex designation	13.06.2017	Ess	Zeichnungs-Nr.: 00040095		AGW-OK-E-55.4-ER25-E	Blatt
02	auf 3D-Ref-Teile geä	05.04.2017	Holzh			i=1:1 L=65 LT2000 EX	Bl.
01	Schaft akt.	15.11.2016	Holzh				
Zust.	Änderung	Datum	Name	Urspr. 00039864		Ers. f.:	Ers. d.: Plotserver