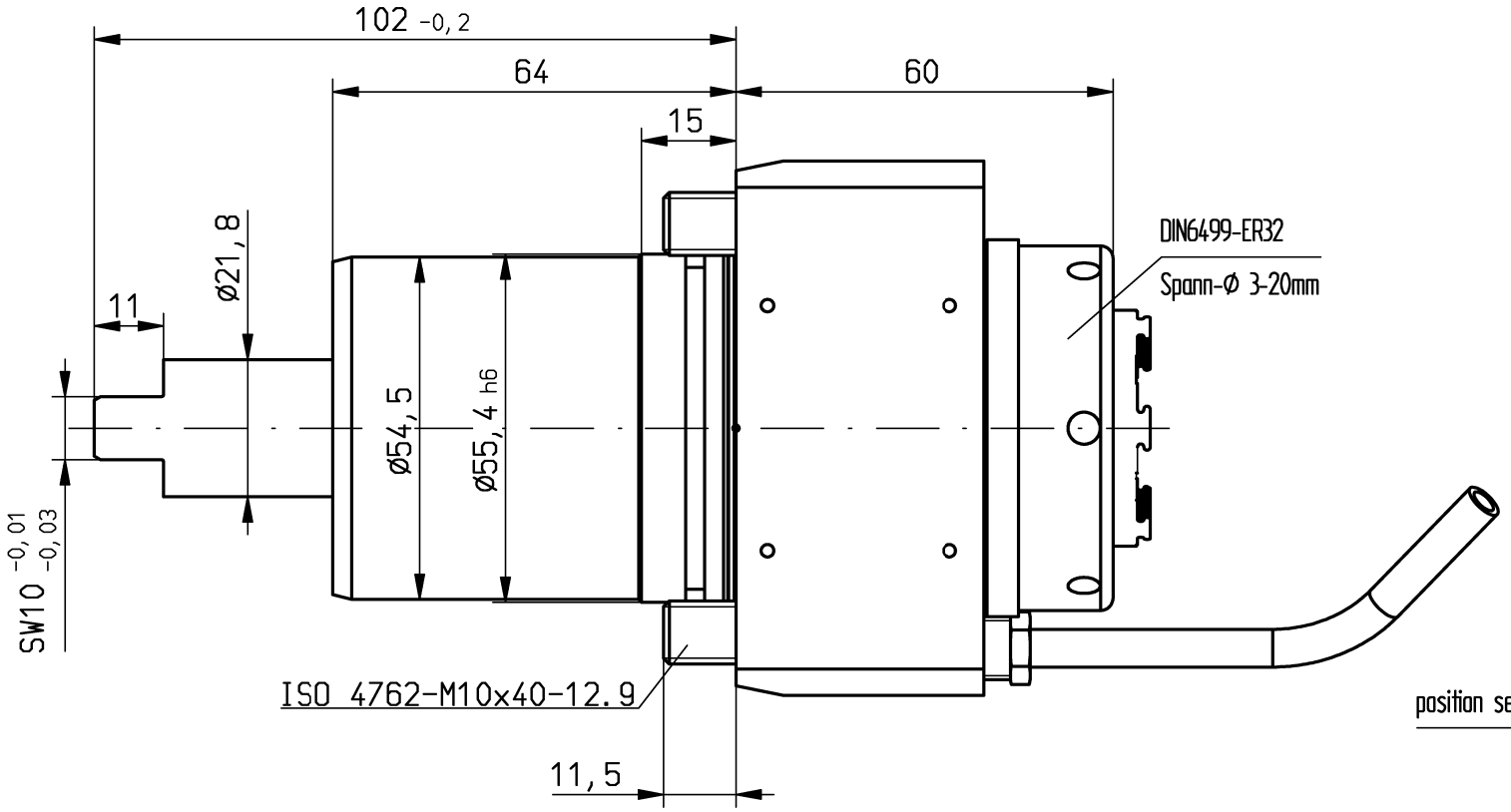


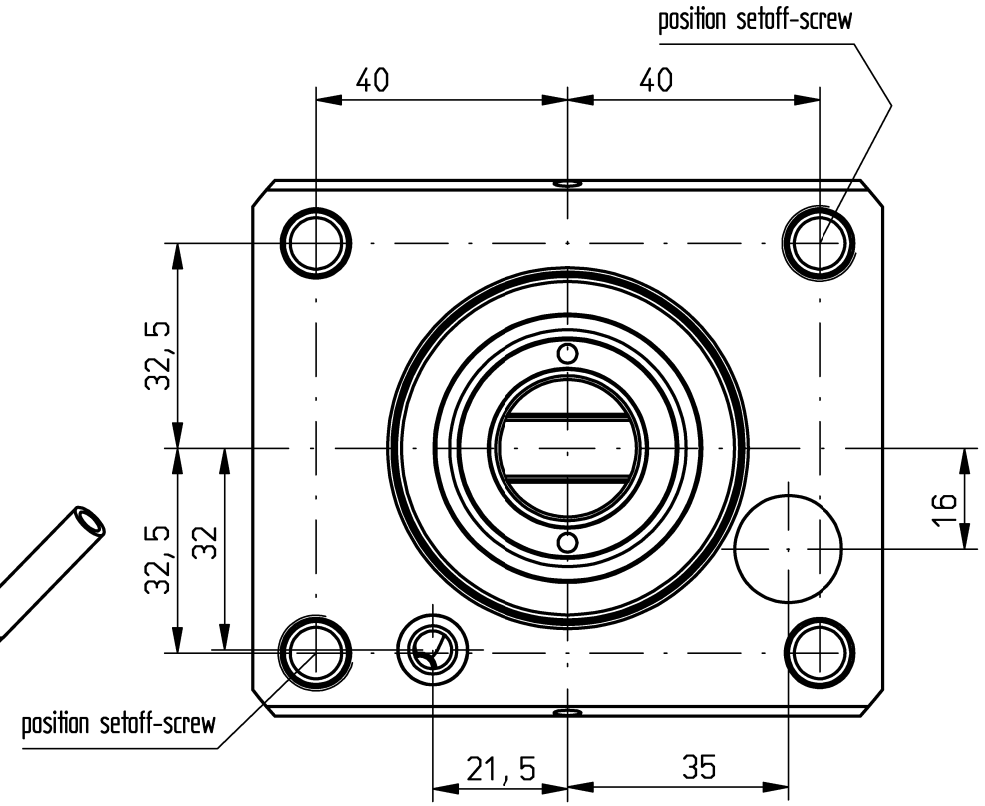


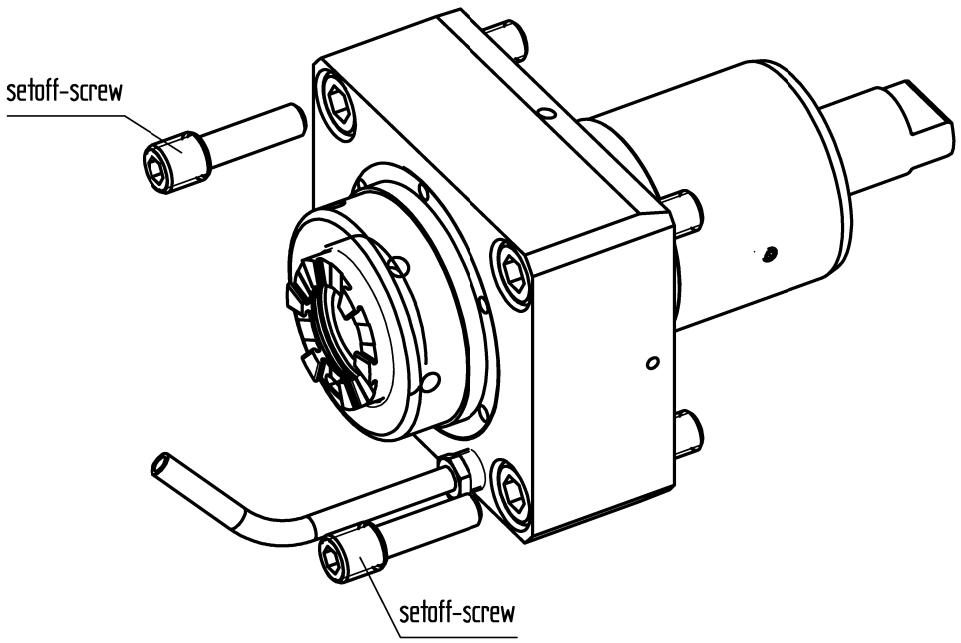


keine Drehrichtungsumkehr
direction of rotation not reversal

Kühlmittelzufuhr i.K. durch die Spindel
und e.K. über Spritzrohr

internal coolant supply through the spindle
and external coolant supply through pipes

Gewicht ca. 6kg
weight around 6kg

n1(max) = 6500 U/min
n2(max) = 6500 U/min
M (max) = 80 Nm
i(n1/n2) = 1 : 1
p(max) = 70bar

| | | | | | | | |
|---|---|---|---|---|---|---|---|
| A176393 | | ID-Nr. | | Allg.Tol. ISO 2768-m 15.11.2016 | ZWN-BL | Maßstab 1:1 | |
| | manuelle Änderung | | | | | Werkstoff: Maßblatt | |
| | | | | | Datum / Name | mimatic® Tool Systems | |
| | | | | Bearb. | 27.09.2011 / Weixler | | |
| | | | | Gepr. | 15.11.2016 / Holzheu | | |
| | | | | F/M/Q | | mimatic GmbH 87488 Betzigau – Westendstraße 3 | |
| | | | | CAD: C:00130259.SZA | | Tel.: 0831/57444-0 Fax.: -90 | |
| | | | | Zeichnungs-Nr.: 00039852 | | AGW-OK-A-55.4-ER32-I i=1:1 LT2000EX | Blatt Bl. |
| 02 | Schaft aktualisiert | 15.11.2016 | Holzh | | | | |
| 01 | konstruktiv überarbe | 01.03.2016 | Gessn | | | | |
| Zust. | Änderung | Datum | Name | Urspr. 00038551 | | Ers. f.: | Ers. d.: plotserver |