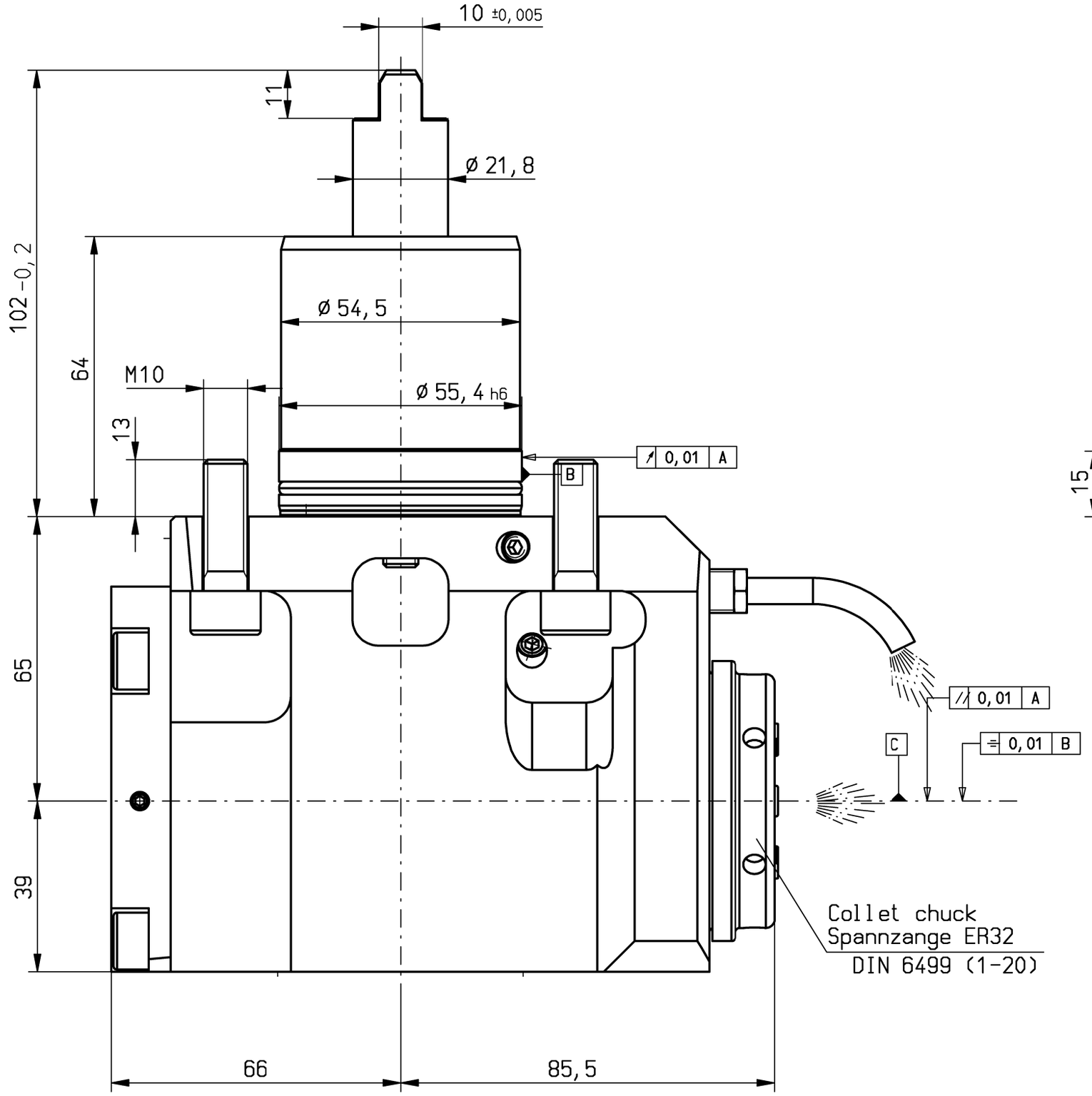

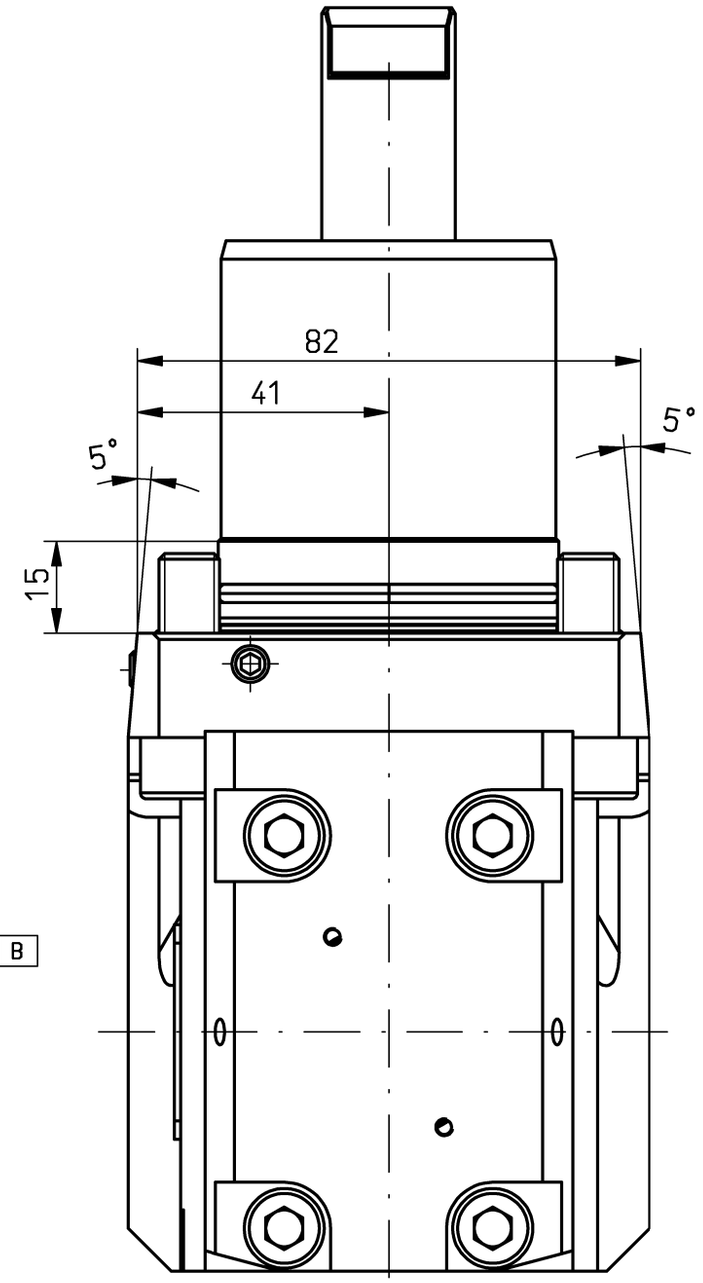

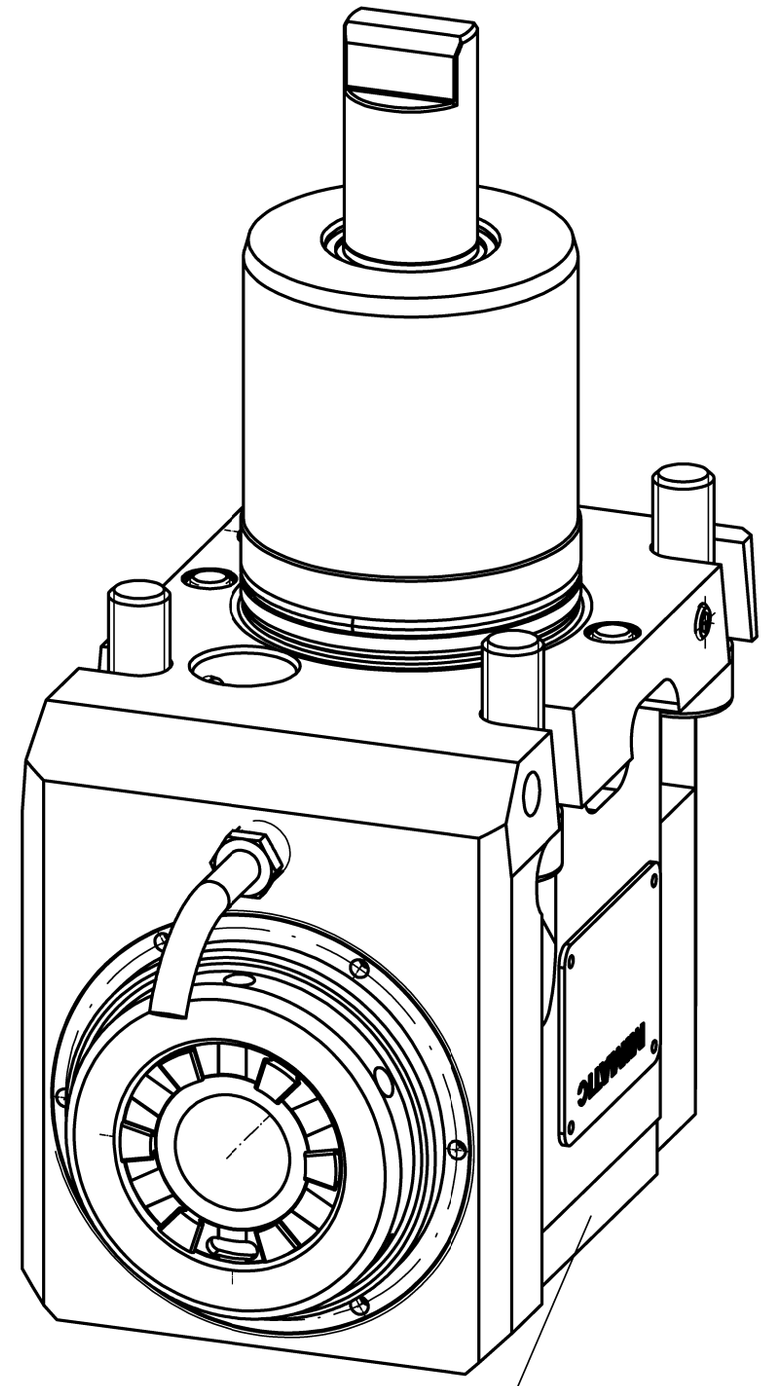

defined surface
for aligning

threaded bolt for disassembley
Abdrückstift M8x12(2x)

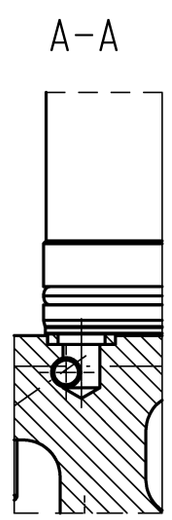

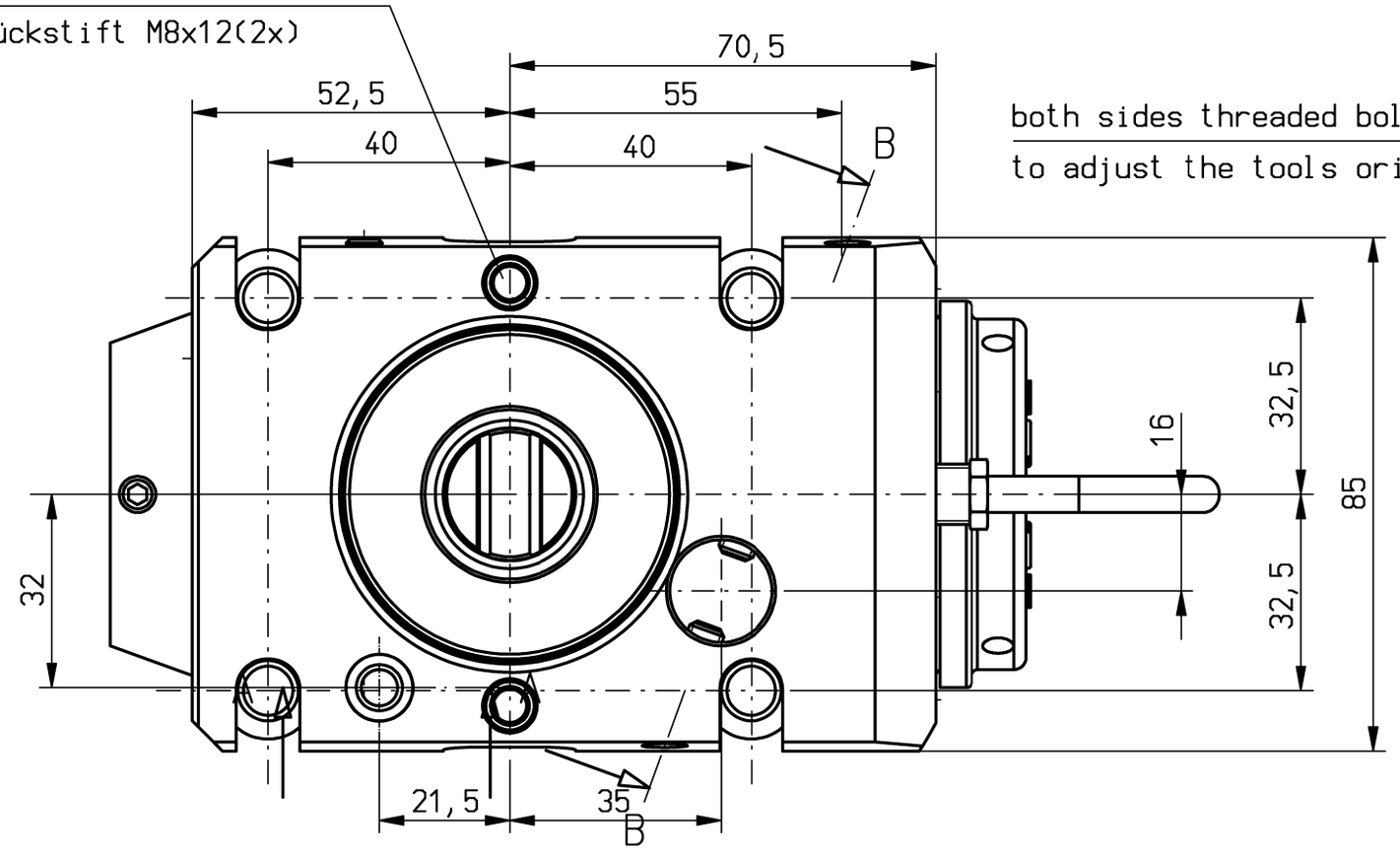

both sides threaded bolts,
to adjust the tools orientation

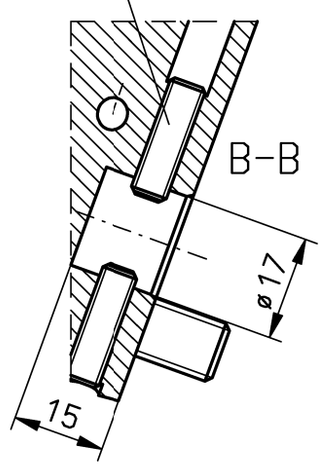

n1(max) = 6500 U/min
n2(max) = 6500 U/min
M (max) = 50 Nm
i(n1/n2) = 1 : 1
p(max) = 70bar

Passmaß	ob. Abmaß	unt. Abmaß
55,4 h6	0	-0,019

keine Drehrichtungsumkehr
direction of rotation not reversal

Kühlmittelzufuhr i.K. durch die Spindel
und e.K. über Spritzrohr

internal coolant supply through the spindle
and external coolant supply through pipes

Gewicht ca. 8kg
weight around 8kg

A176400			ID-Nr.	Allg.Tol. ISO 2768-m 15.11.2016		ZWN-BL	Maßstab 1:1
	manuelle Änderung						Werkstoff: Maßblatt
					Datum	Name	
				Bearb.	28.09.2011	Weixler	mimatic® Tool Systems
				Gepr.	15.11.2016	Holzheu	
				F/M/Q			mimatic 87488 Betzigau – Westendstraße 3
				CAD: C:00130265.SZA			GmbH Tel.:0831/57444-0 Fax.:-90
03	Schaft akt.	15.11.2016	Holzh	Zeichnungs-Nr.:			AGW-OK-C-55.4-ER32-I
02	konstruktiv überarbe	01.03.2016	Simon	00039864			i=1:1 L=65 LT2000EX
01	keine Drehrichtungsu	30.09.2011	Weixl				Blatt Bl.
Zust.	Änderung	Datum	Name	Urspr. 00038539-Z			Ers. f.: Ers. d.: plotserver